burdastyle download 6015

layout drawing

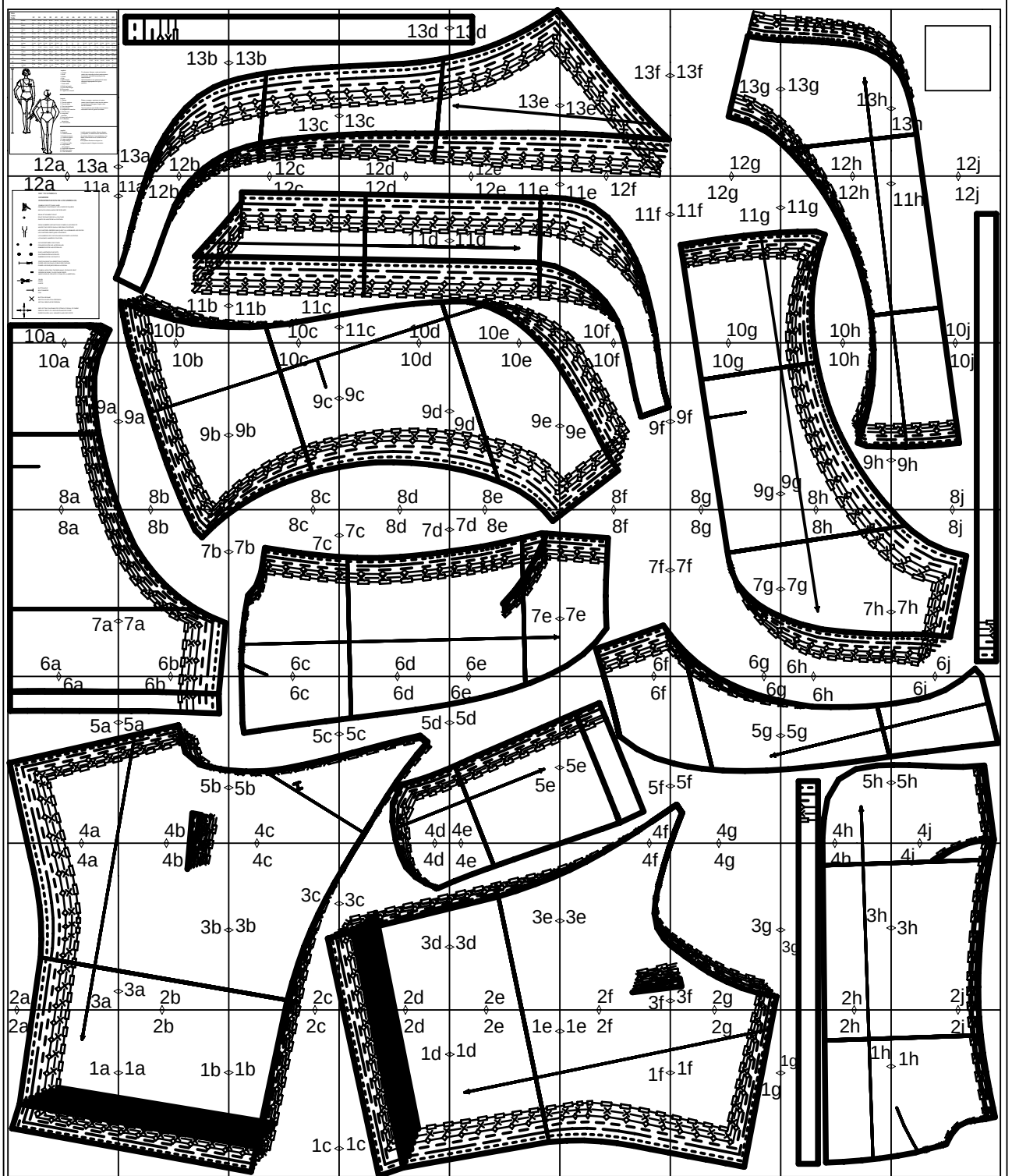

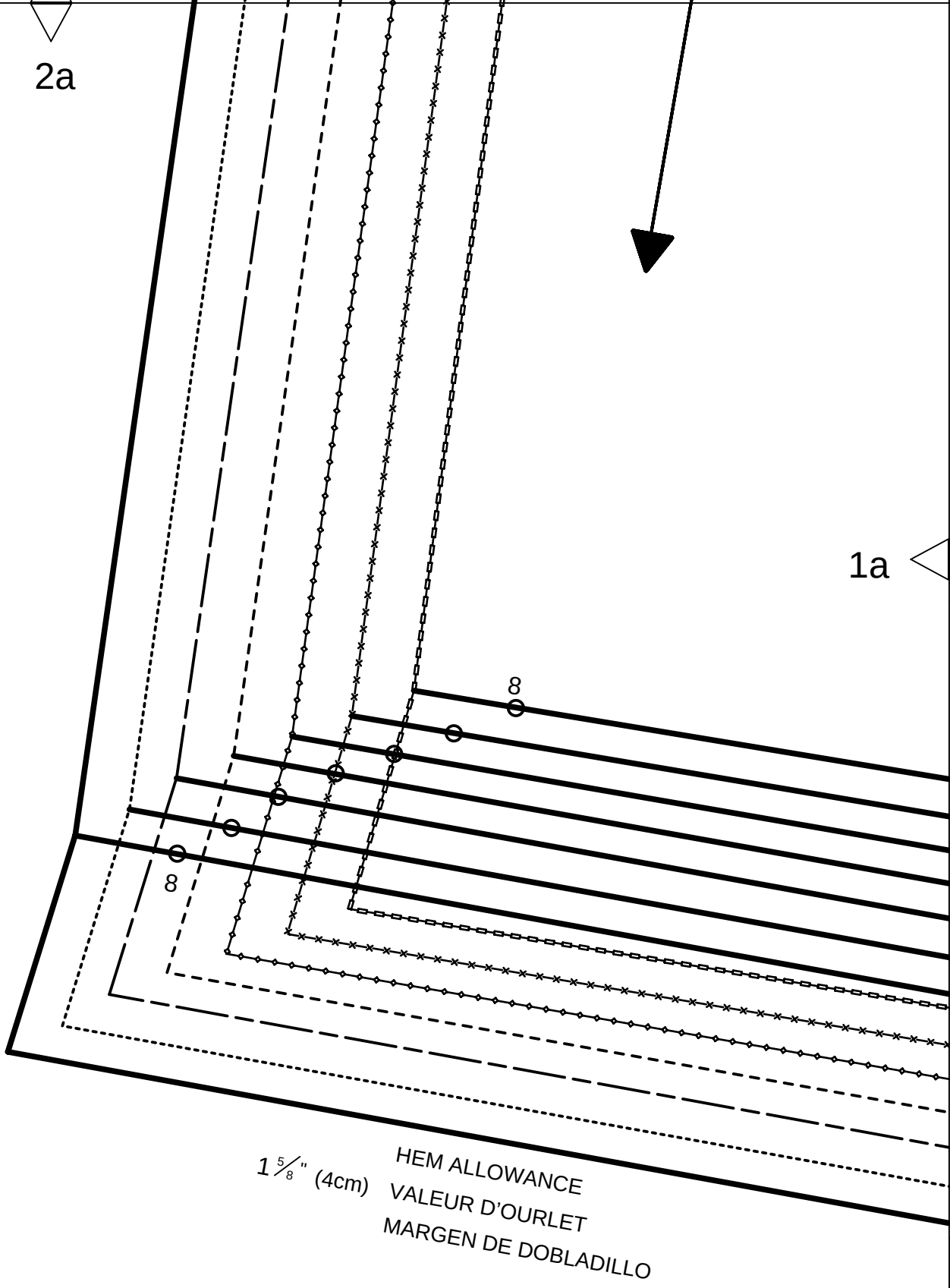

burdastyle download 6015

2b

1a

1b

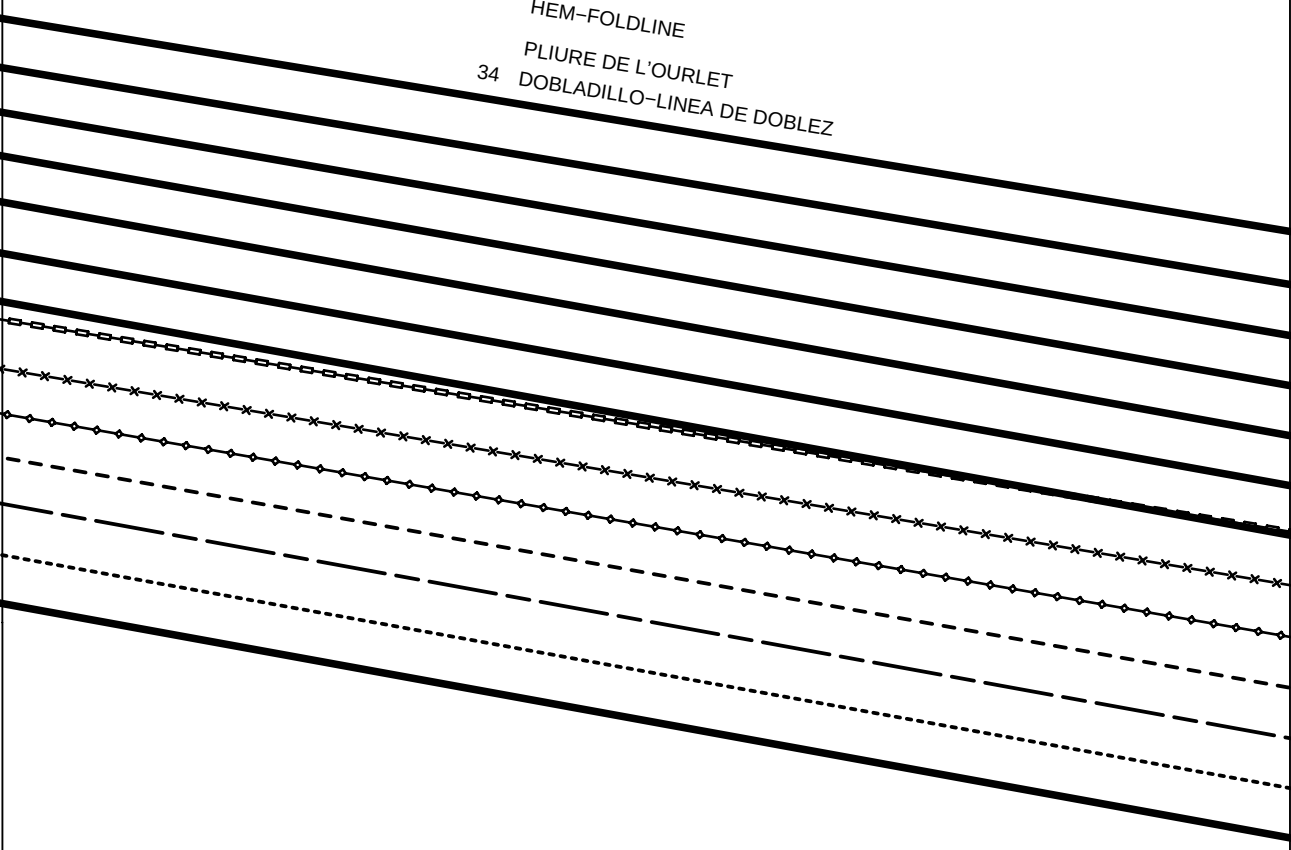

burdastyle download 6015

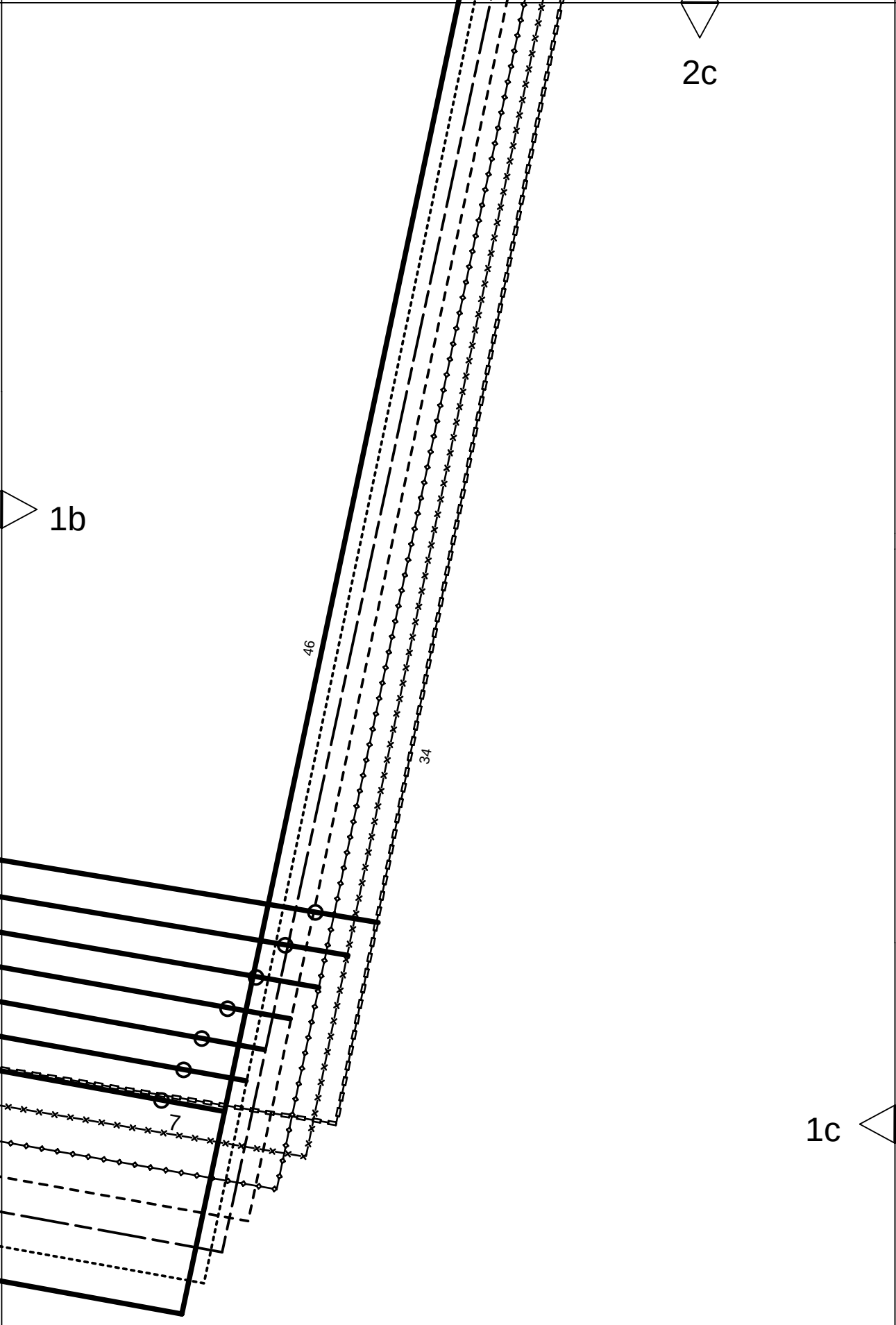

burdastyle download 6015

2d

1d

1c

HEM-FOLDLINE
PLIURE DE L'OURLET
34 DOBLADILLO-LINEA DE DOBLEZ

HEM ALLOWANCE
VALEUR D'OURLET
MARGEN DE DOBLADILLO
1 5/8" (4cm)

8

8

burdastyle download 6015

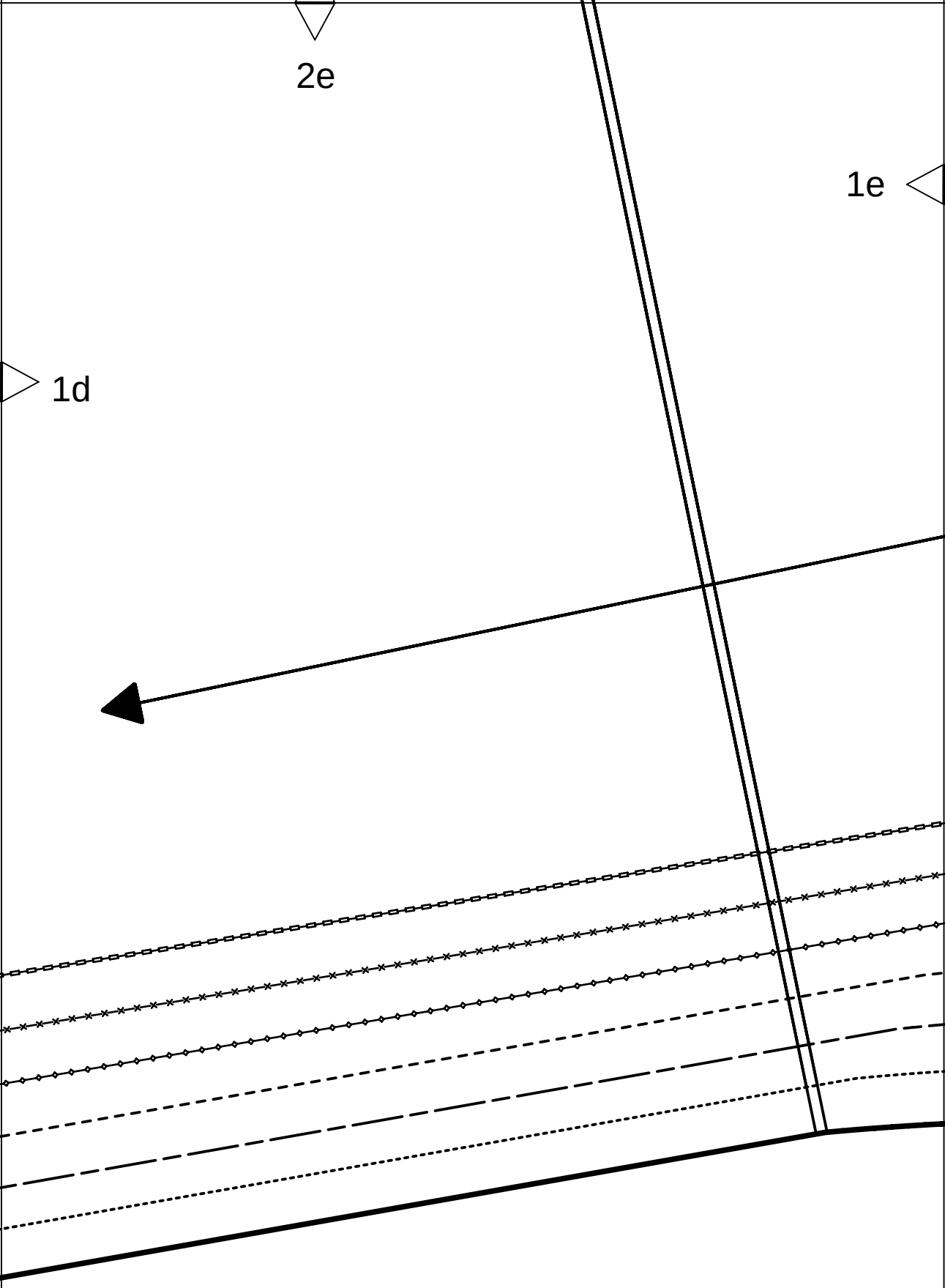

burdastyle download 6015

2f

1e

STRAIGHT GRAIN
DROIT FIL
SENTIDO HILO

1f

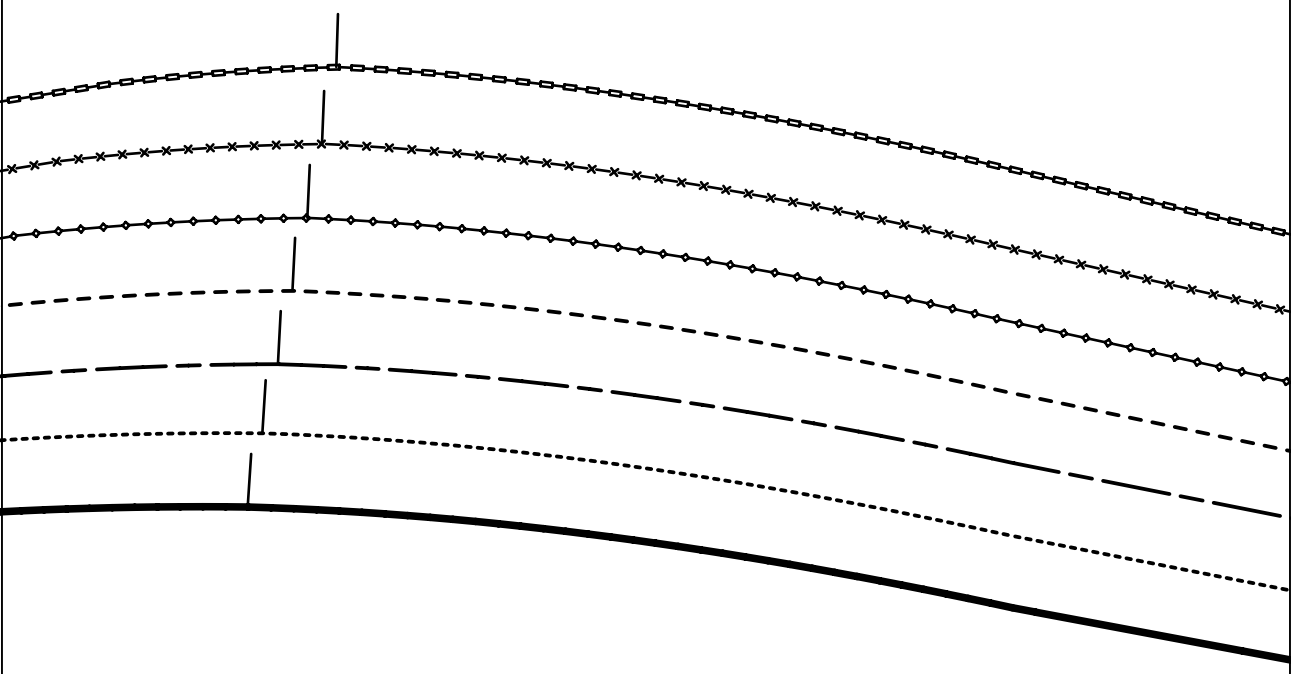

burdastyle download 6015

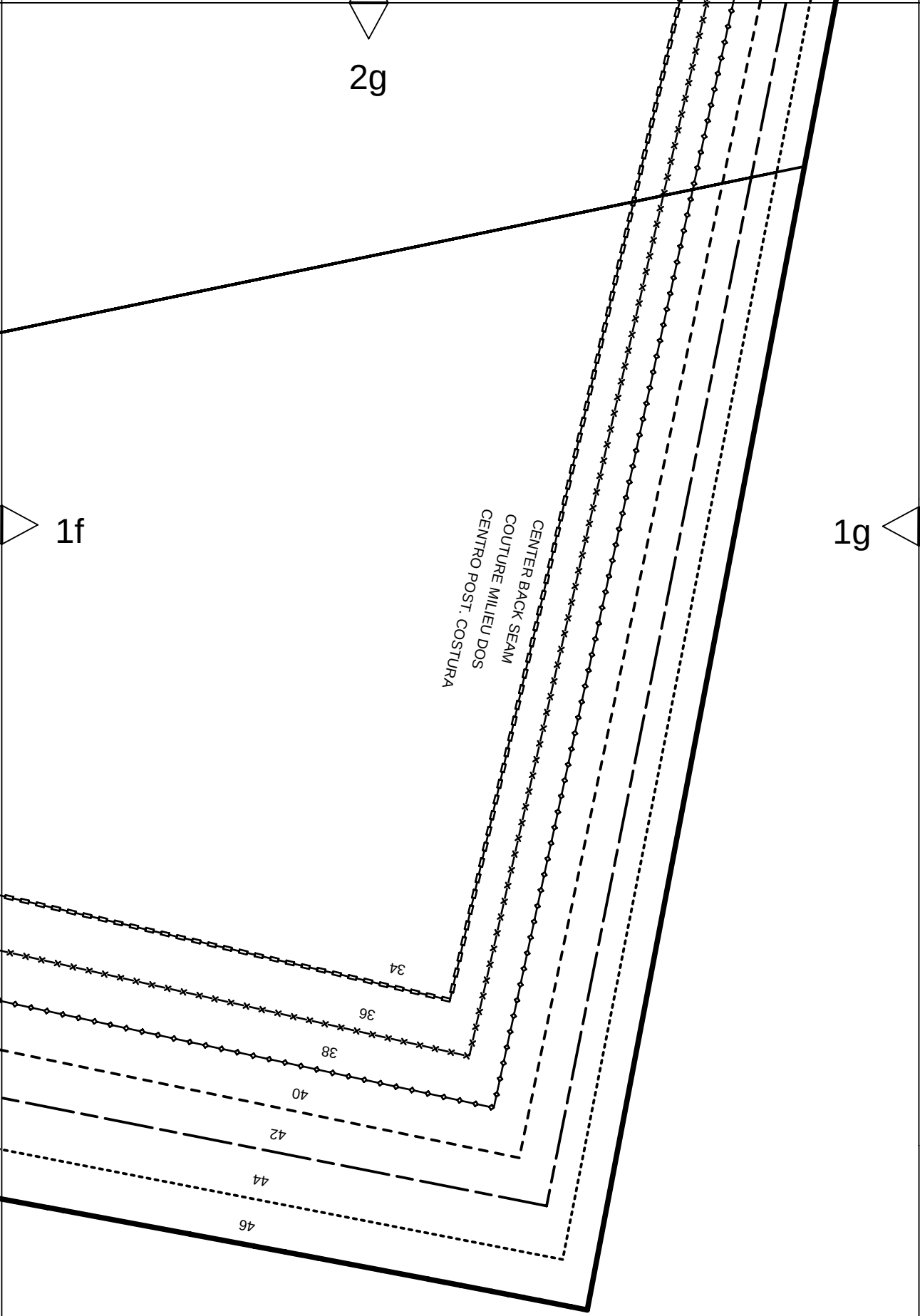

burdastyle download 6015

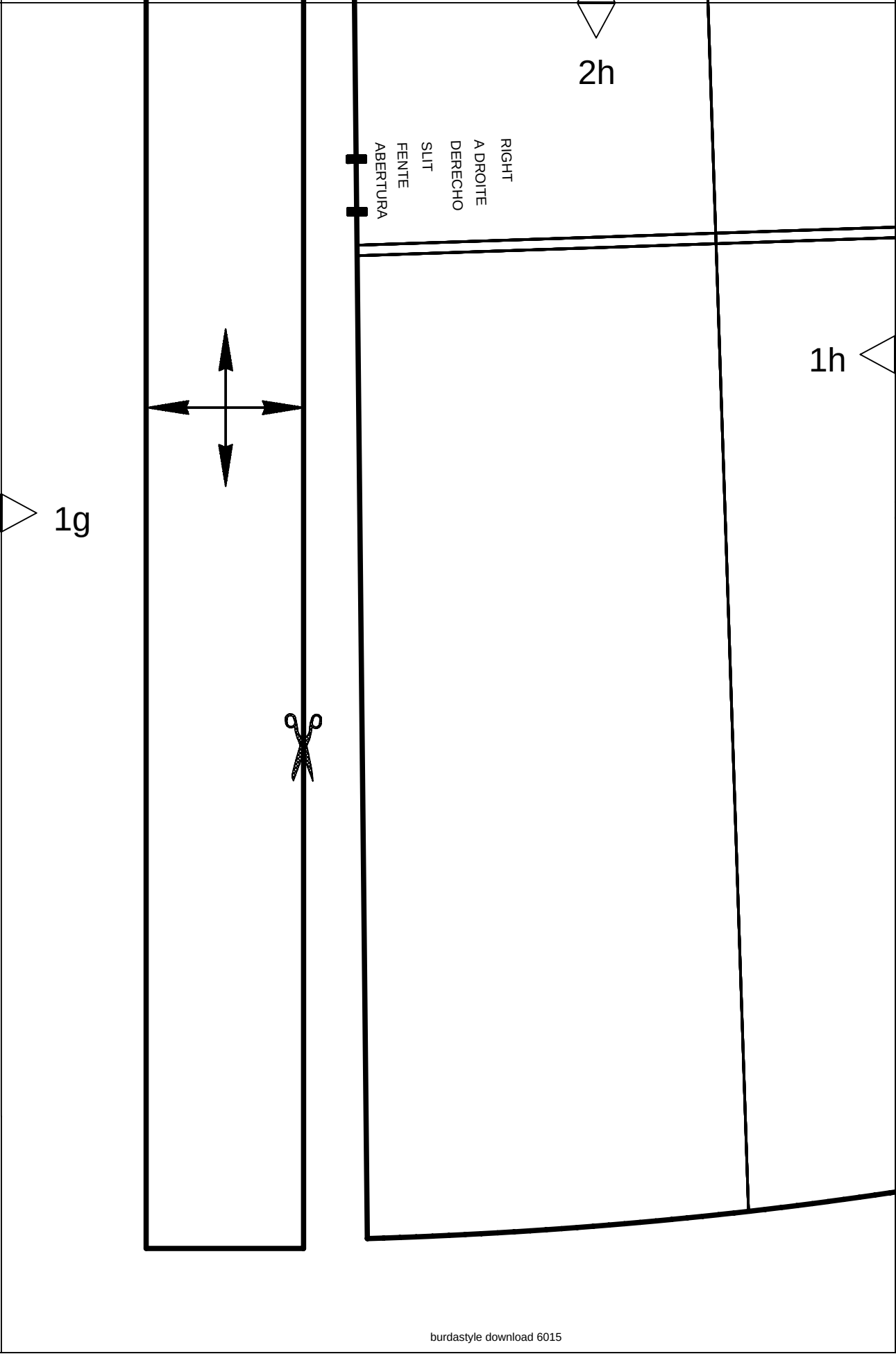
2h
RIGHT
A DROITE
DERECHO
SLIT
FENTE
ABERTURA
1h
1g

burdastyle download 6015

burdastyle download 6015

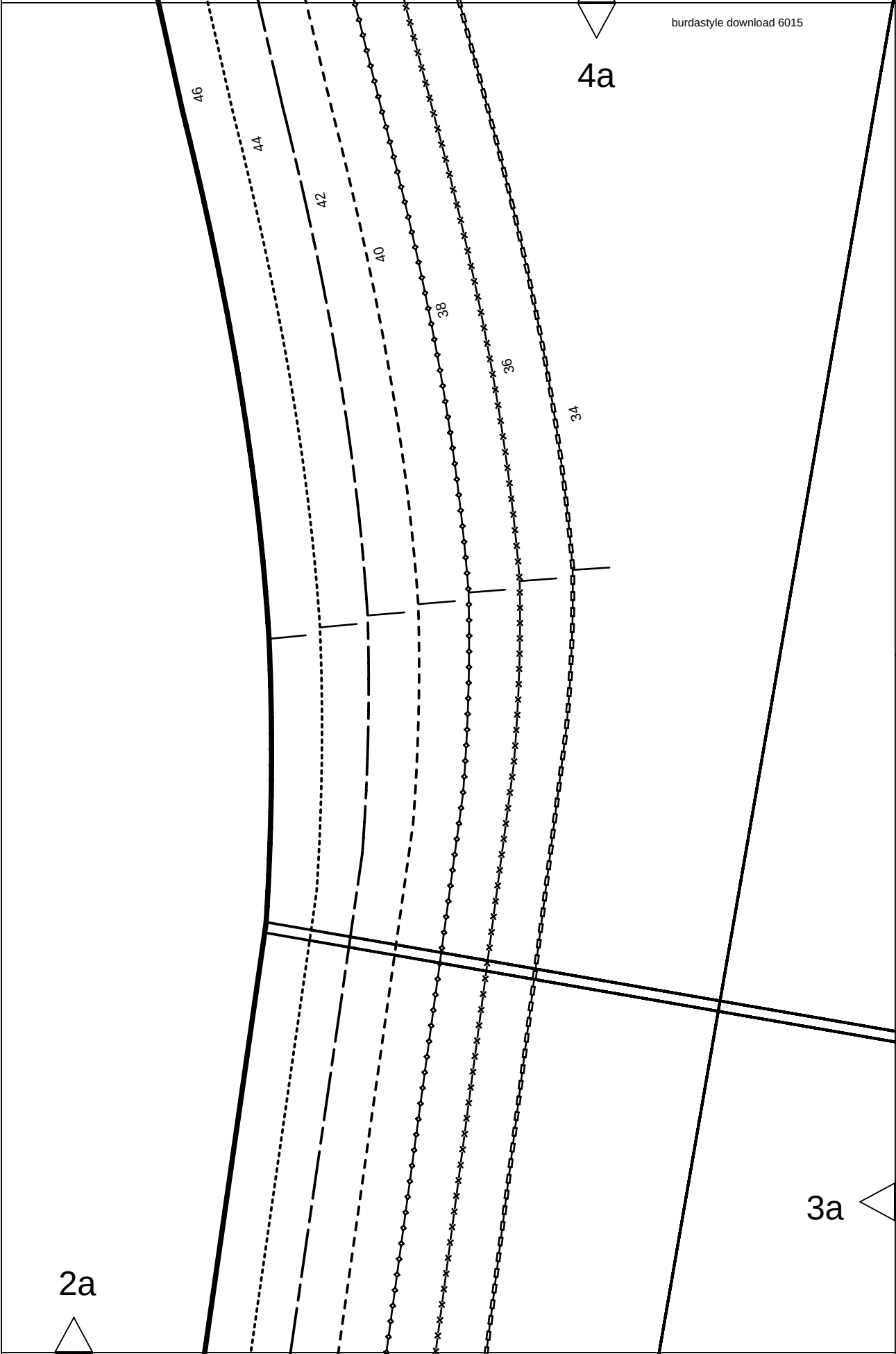

4b

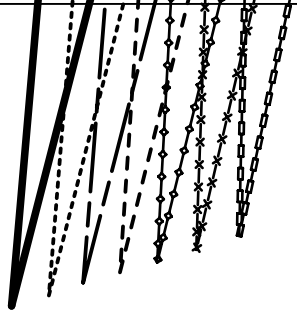

9

SLEEVE
MANCHE
MANGA

1 x

RIGHT
A DROITE
DERECHO

SEAM ALLOWANCE INCLUDED
AVEC VALEUR DE COUTURE
CON MARGEN DE COSTURA

5/8" (1,5cm)

6015

Burda STYLE
www.burdastyle.com

3b

LENGTHEN OR SHORTEN HERE
RALLONGER OU RACCOURCIR ICI
ALARGAR O ACORTAR AQUI

3a

2b

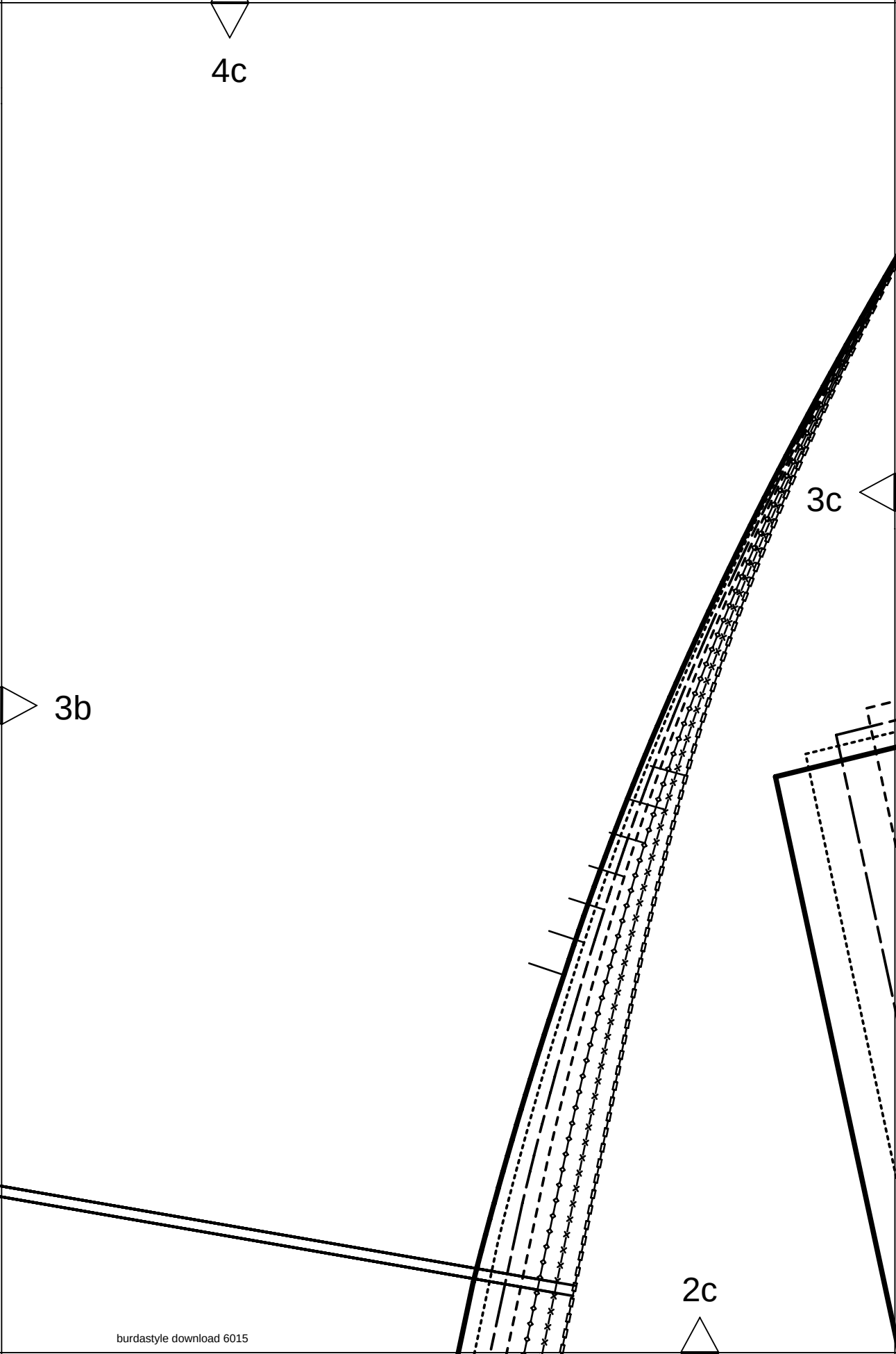

burdastyle download 6015

4d

5

3c

34

46

7

3d

2d

burdastyle download 6015

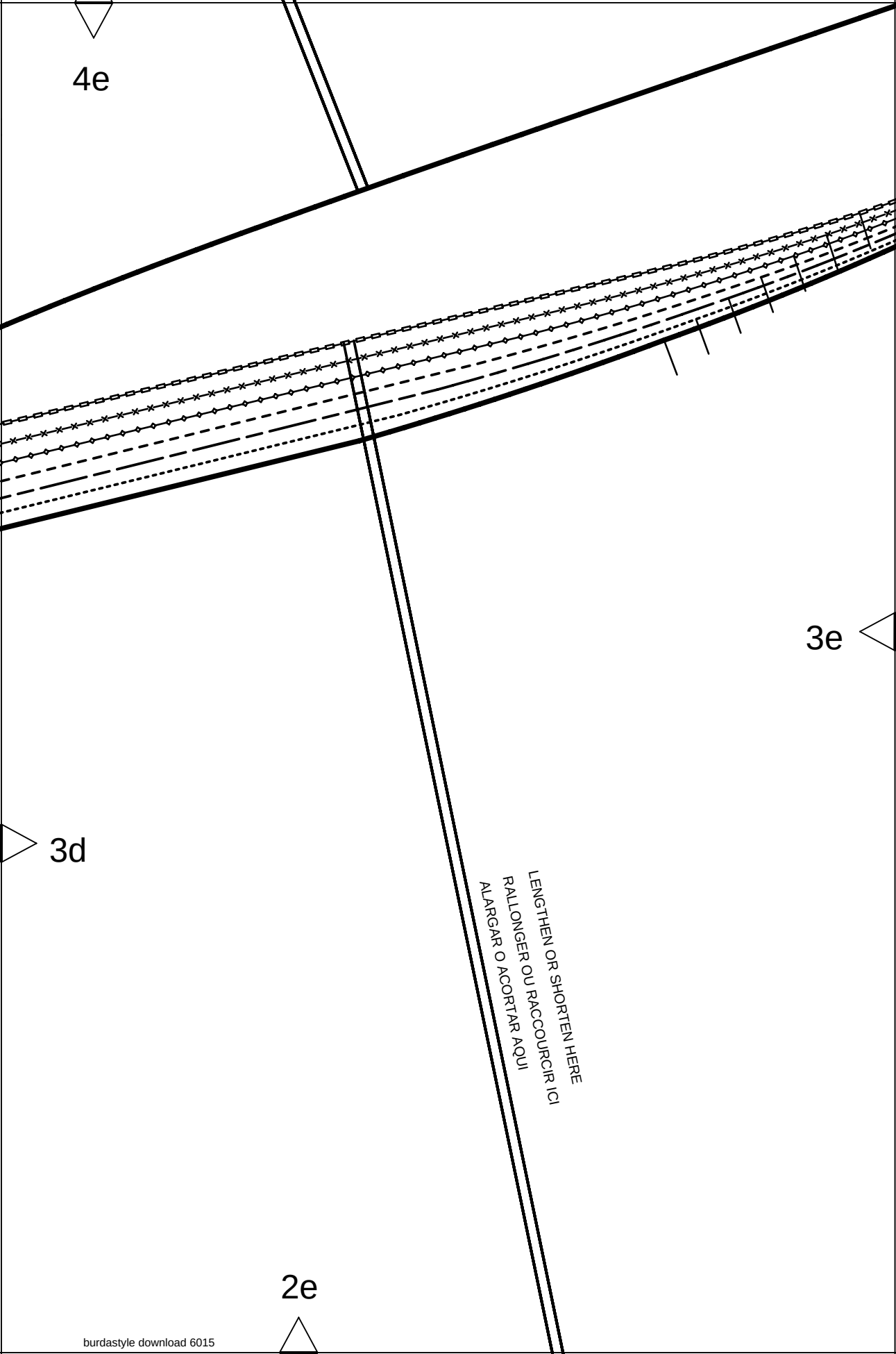

burdastyle download 6015

Burda STYLE
www.burdastyle.com

4g

3g

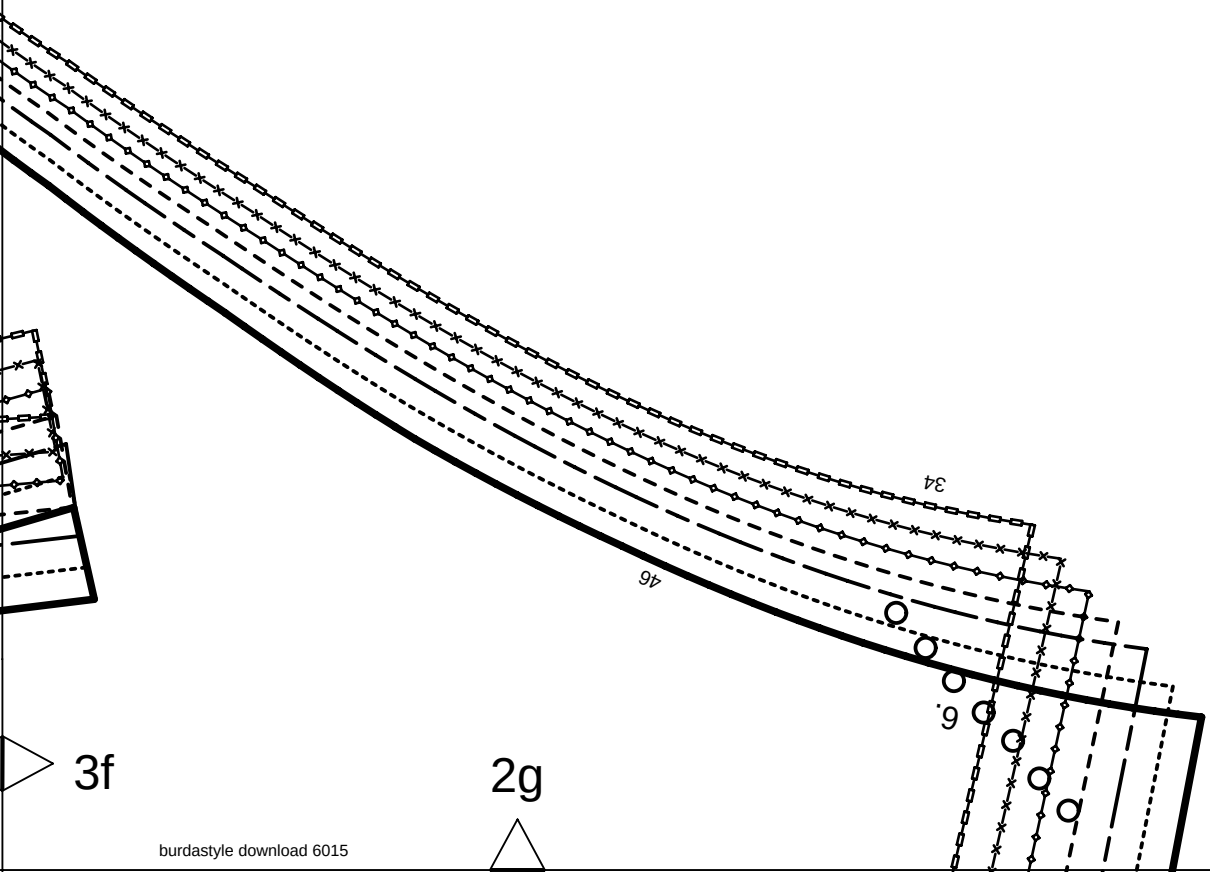

3f

2g

burdastyle download 6015

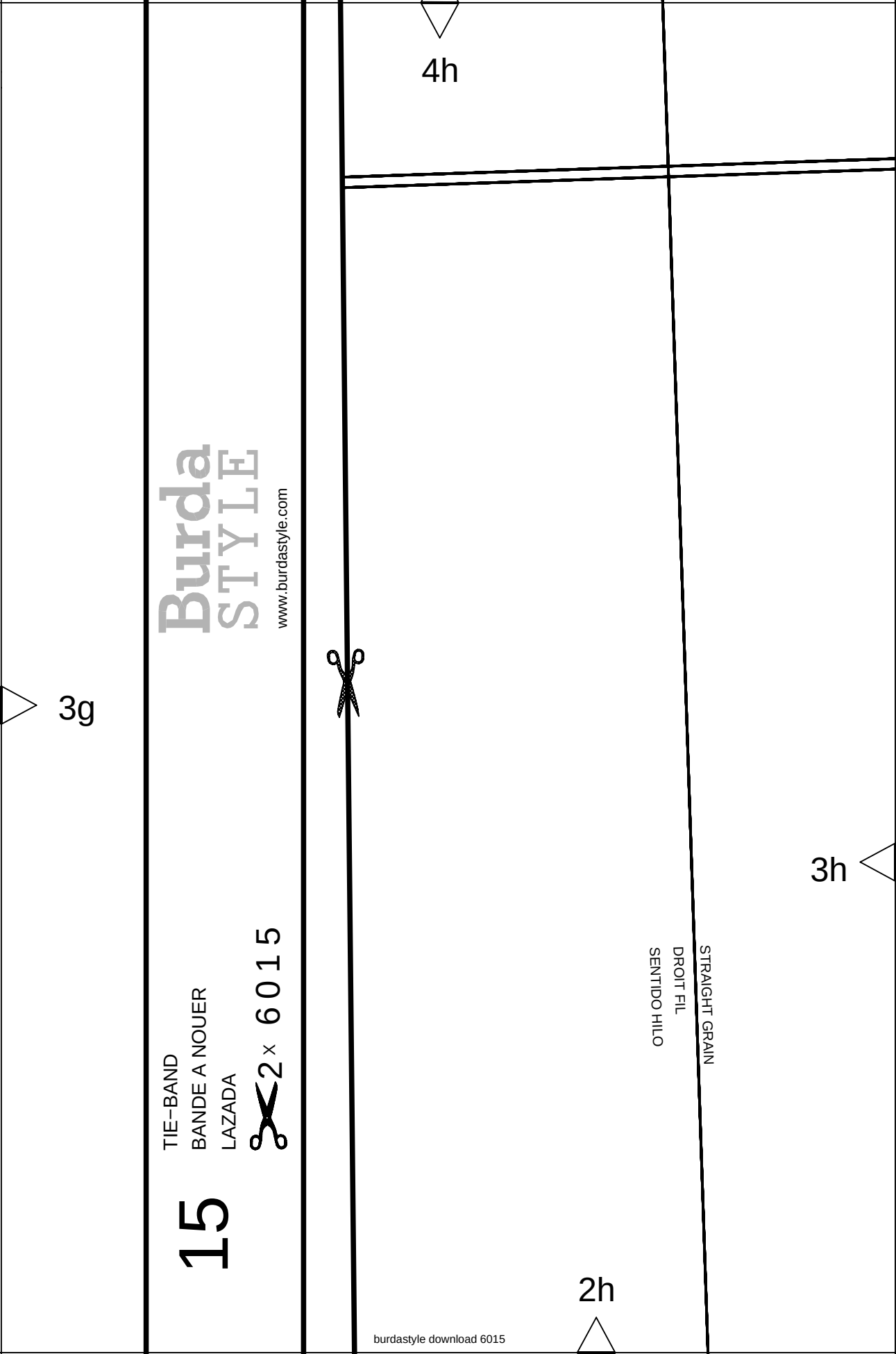
4h
3g
3h
2h
Burda
STYLE
www.burdastyle.com
TIE-BAND
BANDE A NOUER
LAZADA
2 × 6015
15
STRAIGHT GRAIN
DROIT FIL
SENTIDO HILO
burdastyle download 6015

4

SIDE FRONT
COTE DEVANT
DELANTERO LATERAL

2 x

SEAM ALLOWANCE INCLUDED
5/8" AVEC VALEUR DE COUTURE
(1,5cm) CON MARGEN DE COSTURA

3h

6015

Burda STYLE

www.burdastyle.com

6a

HEM−FOLDLINE

PLIURE DE L'OURLET

DOBLADILLO−LINEA DE DOBLEZ

HEM ALLOWANCE

1 1/4" (3cm) VALEUR D'OURLET

MARGEN DE DOBLADILLO

5a

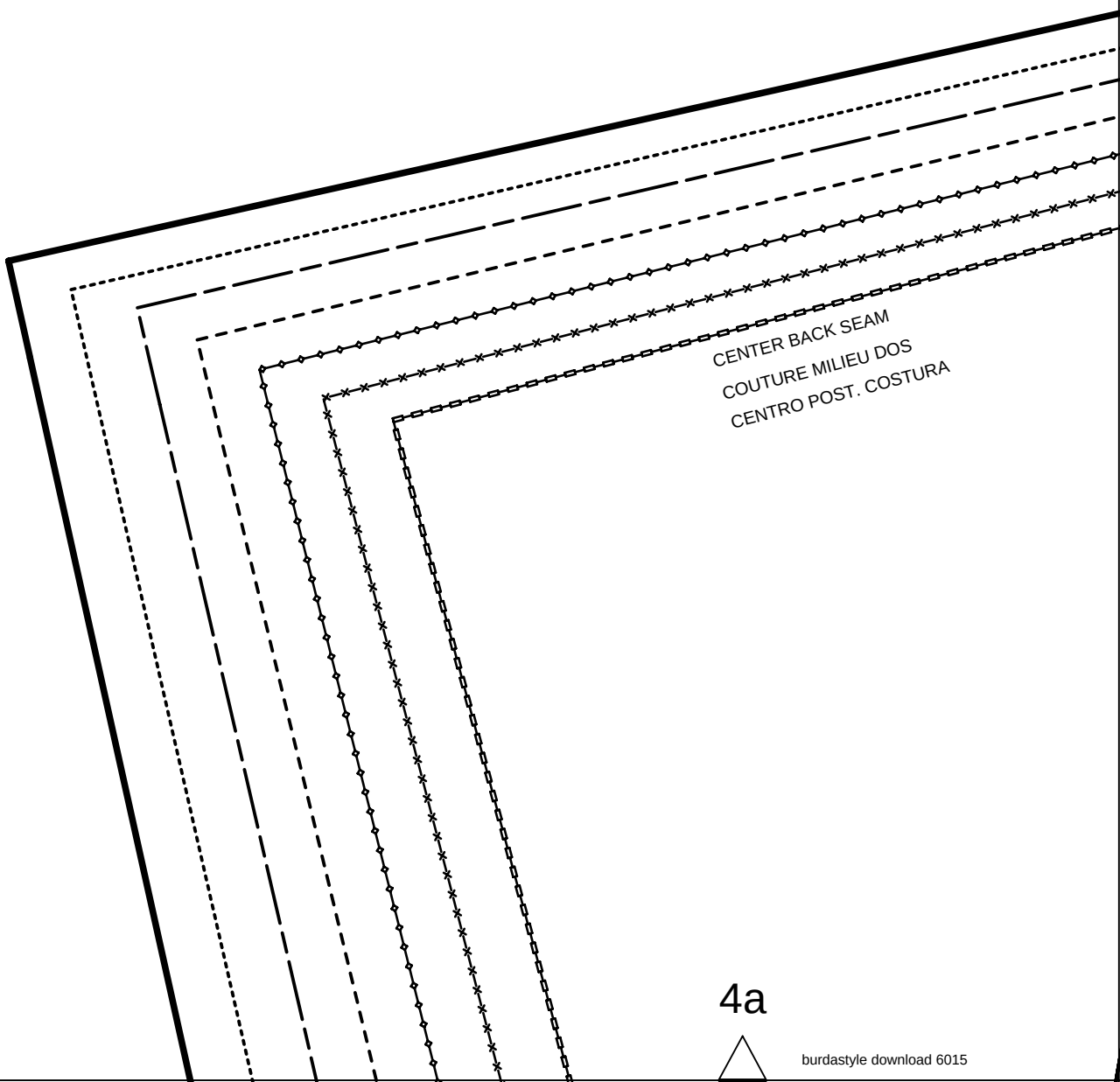

4a

burdastyle download 6015

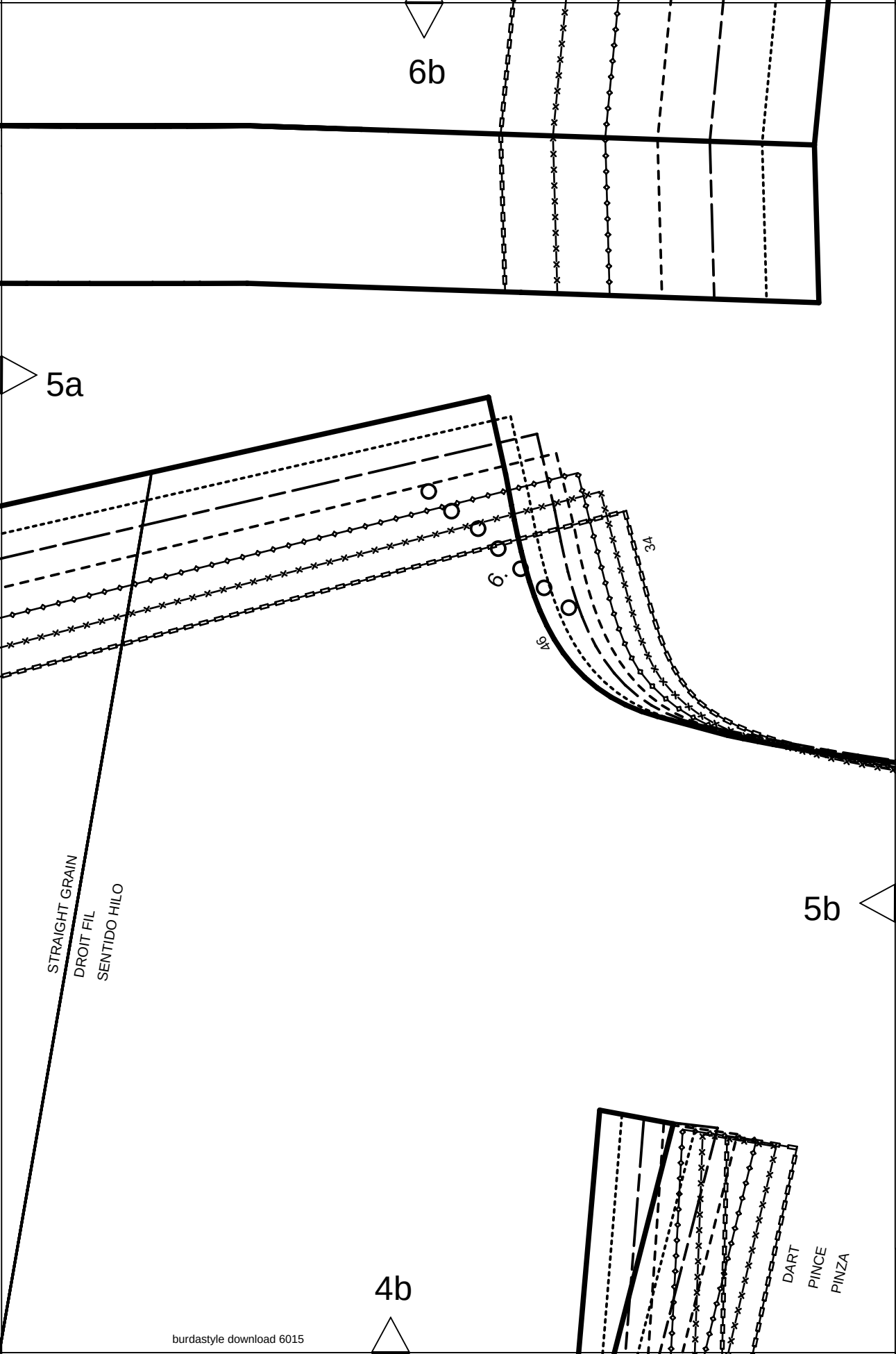

burdastyle download 6015

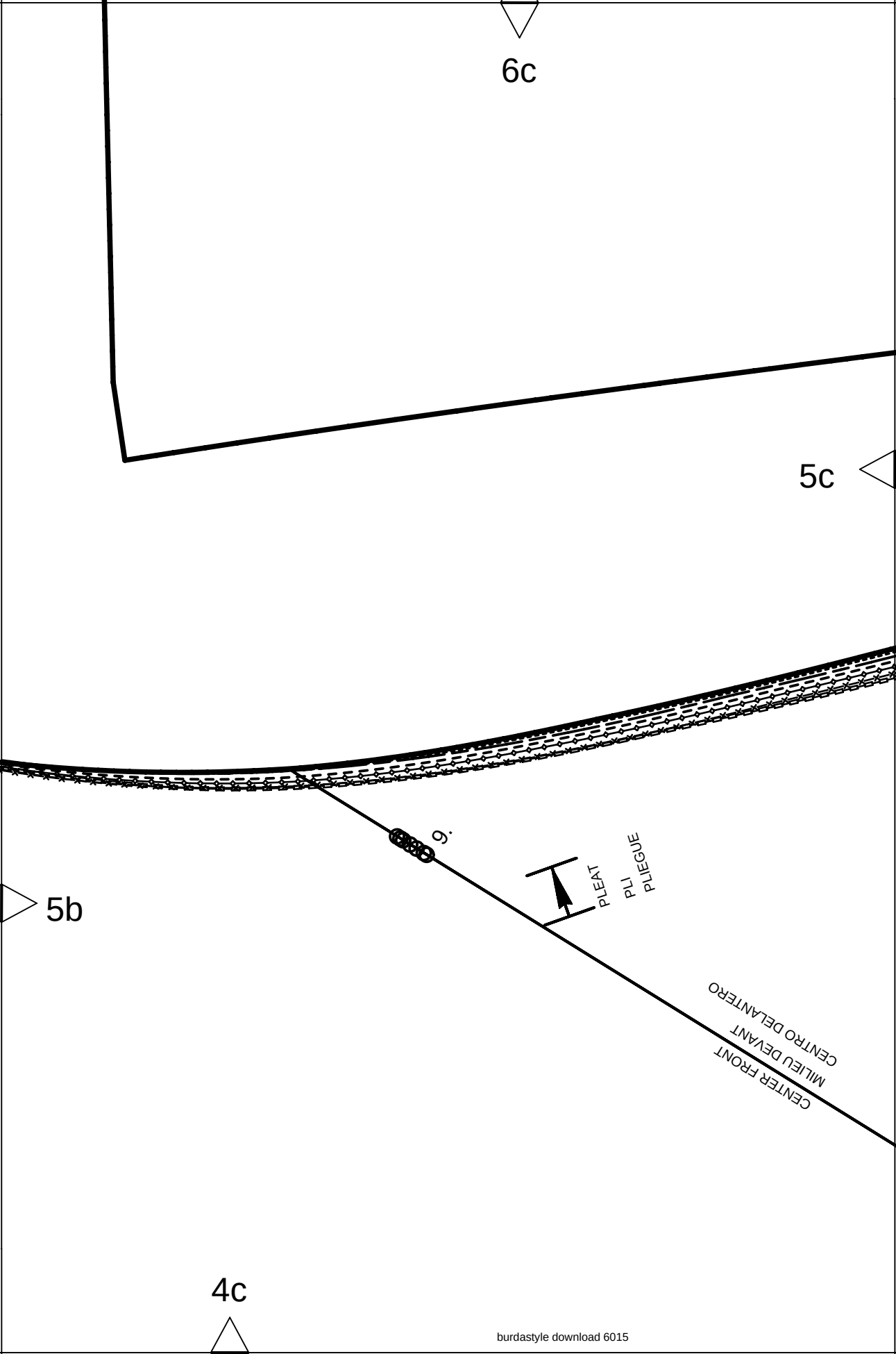

burdastyle download 6015

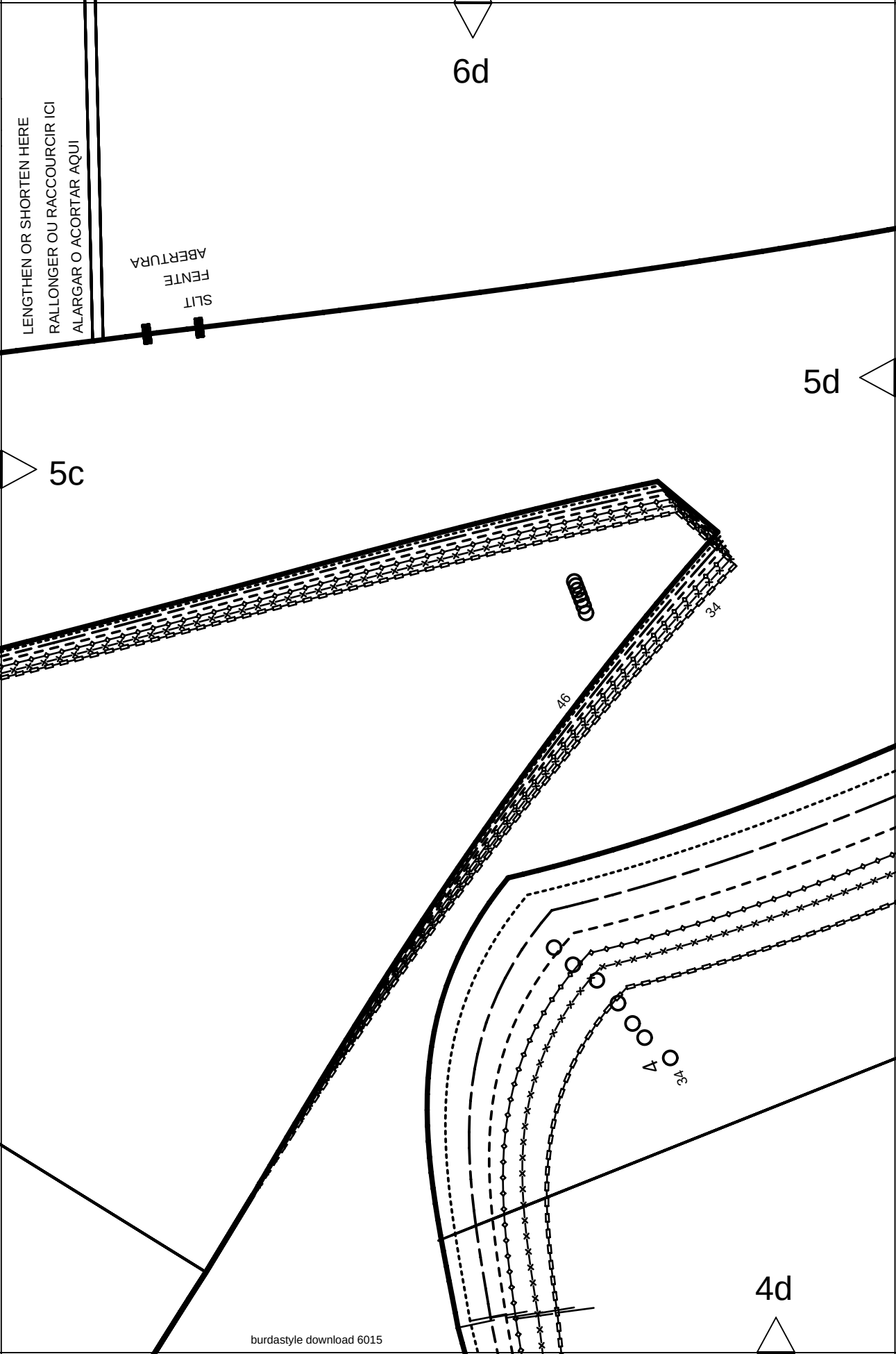

burdastyle download 6015

6e

5d

46

34

5e

STRAIGHT GRAIN
DROIT FIL
SENTIDO HILO

8 UNDER SLEEVE
DESSOUS DE MANCHE
DESSOUS INFERIOR
MANGA INFERIOR

2 x SEAM ALLOWANCE INCLUDED
SEAM ALLOWANCE DE COUTURE
AVEC VALEUR DE COSTURA
CON MARGEN DE COSTURA

5/8" (1.5cm)

6015

LENGTHEN OR SHORTEN HERE
RALLONGER OU RACCOURCIR ICI
ALARGAR O ACORTAR AQUI

4e

burdastyle download 6015

burdastyle download 6015

6f

NO SEAM ALLOWANCE
PAS DE SURPLUS DE COUTURE
SIN MARGEN DE COSTURA

Burda STYLE
www.burdastyle.com

5e

8

HEM ALLOWANCE
VALEUR D'OURLET
MARGEN DE DOBLADILLO

1 5/8" (4cm)

5f

HEM-FOLDLINE
PLIURE DE L'OURLET
DOBLADILLO-LÍNEA DE DOBLEZ

7

Burda STYLE
www.burdastyle.com

10

4f

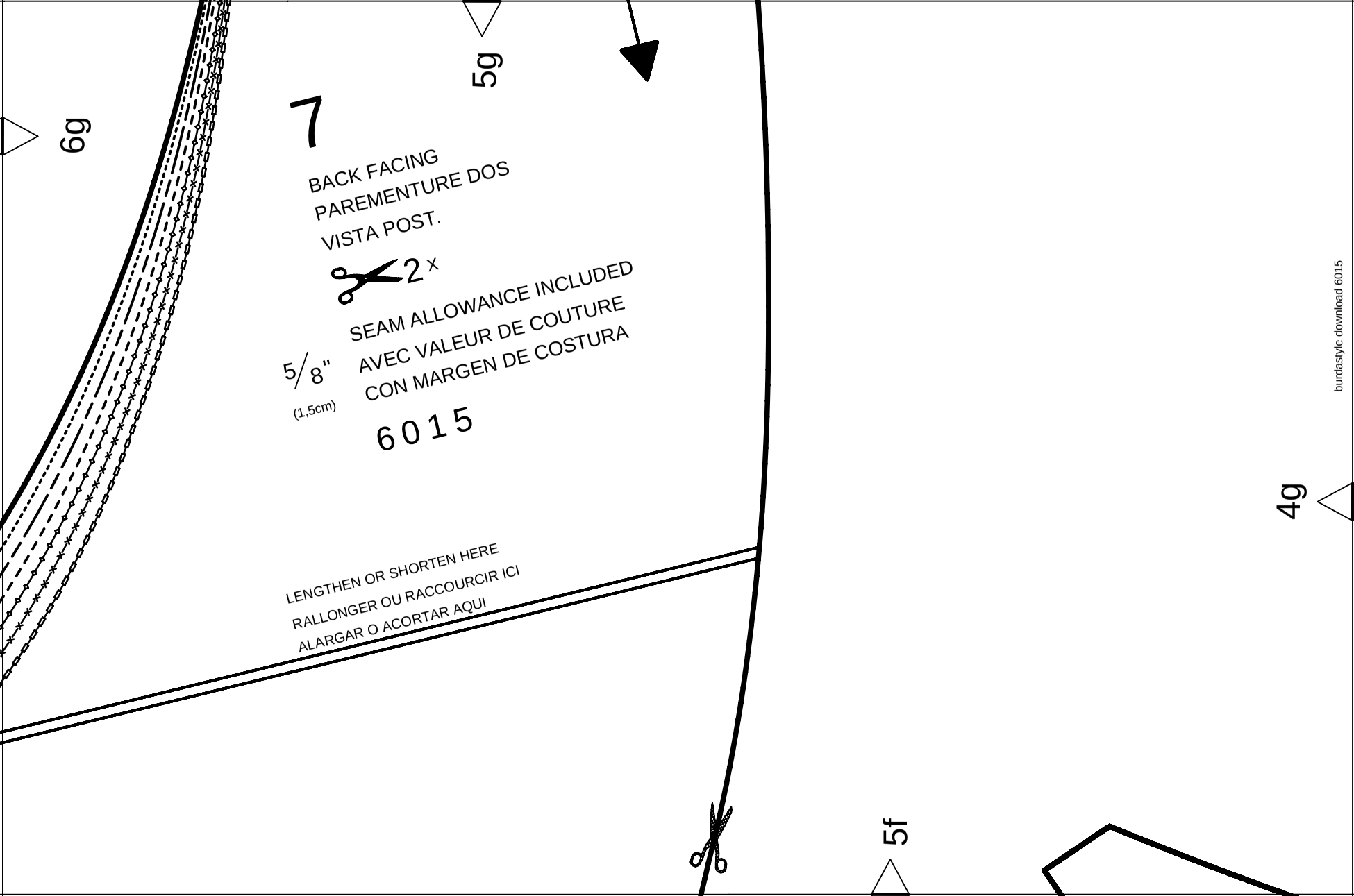
6g
5g
7
BACK FACING
PAREMENTURE DOS
VISTA POST.
2 X
SEAM ALLOWANCE INCLUDED
AVEC VALEUR DE COUTURE
CON MARGEN DE COSTURA
5/8"
(1,5cm)
6015
LENGTHEN OR SHORTEN HERE
RALLONGER OU RACCOURCIR ICI
ALARGAR O ACORTAR AQUI
4g
5f
burdastyle download 6015

burdastyle download 6015

6h

LENGTHEN OR SHORTEN HERE
RALLONGER OU RACCOURCIR ICI
ALARGAR O ACORTAR AQUI

5g

SLIT
FENTE
ABERTURA

5h

46
44
42
40
38
36
34

4h

burdastyle download 6015

8a

CENTER BACK FOLD STRAIGHT GRAIN
PLIURE DU TISSU MILIEU DOS DROIT FIL
CENTRO POSTERIOR DOBLEZ DIR.HILO

5

CENTER BACK
MILIEU DOS
ESPALDA CENTRAL

1 x

ON THE FOLD
DANS LA PLIURE DU TISSU
CON CANTO DOBLADO

SEAM ALLOWANCE INCLUDED
AVEC VALEUR DE COUTURE
CON MARGEN DE COSTURA

5/8"
(1,5cm)

6015

LENGTHEN OR SHORTEN HERE
RALLONGER OU RACCOURCIR ICI
ALARGAR O ACORTAR AQUI

7a

Burda STYLE

www.burdastyle.com

6a

burdastyle download 6015

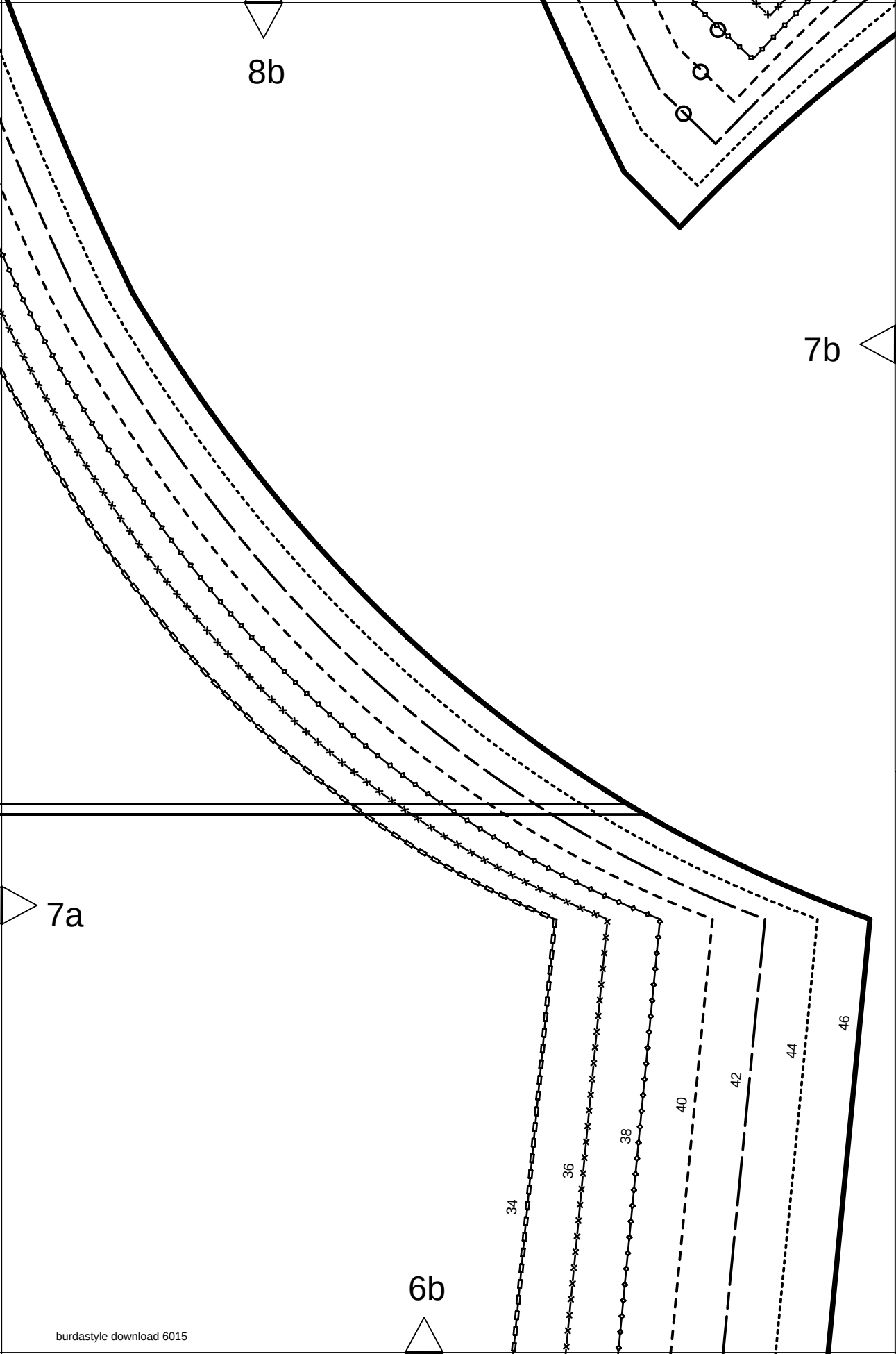

burdastyle download 6015

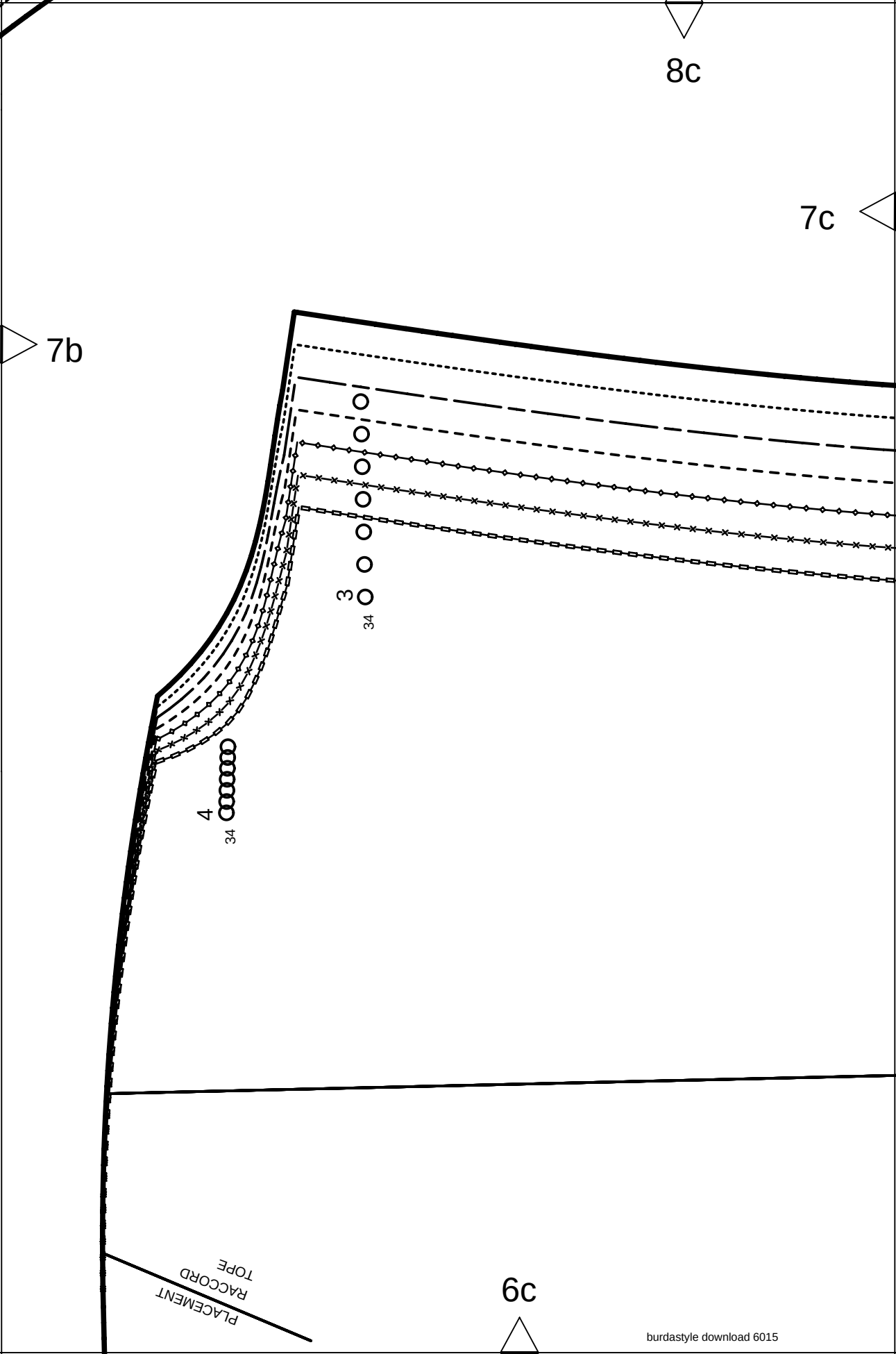

burdastyle download 6015

8d

7d

7c

46
44
42
40
38
36
34

6

SIDE BACK
COTE DOS
ESPALDA LATERAL

2 x

SEAM ALLOWANCE INCLUDED
AVEC VALEUR DE COUTURE
CON MARGEN DE COSTURA

5/8" (1,5cm)

6015

6d

burdastyle download 6015

8e

7d

PLACEMENT
TOPE
RACCORD

Burda
STYLE
www.burdastyle.com

7e

SENTIDO HILO
DROIT FIL
STRAIGHT GRAIN

LENGTHEN OR SHORTEN HERE
RALLONGER OU RACCOURCIR ICI
ALARGAR O ACORTAR AQUI

6e

burdastyle download 6015

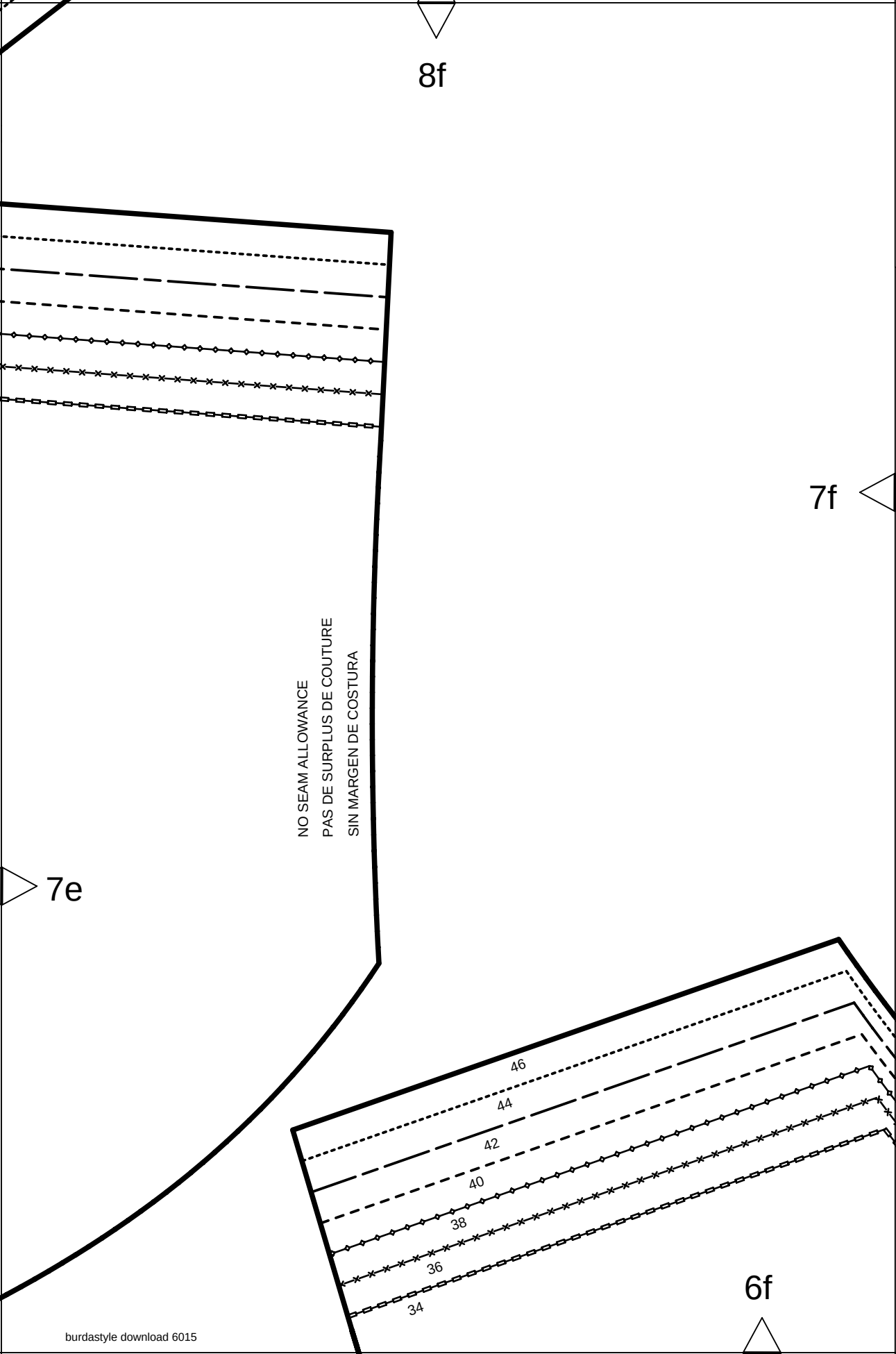

burdastyle download 6015

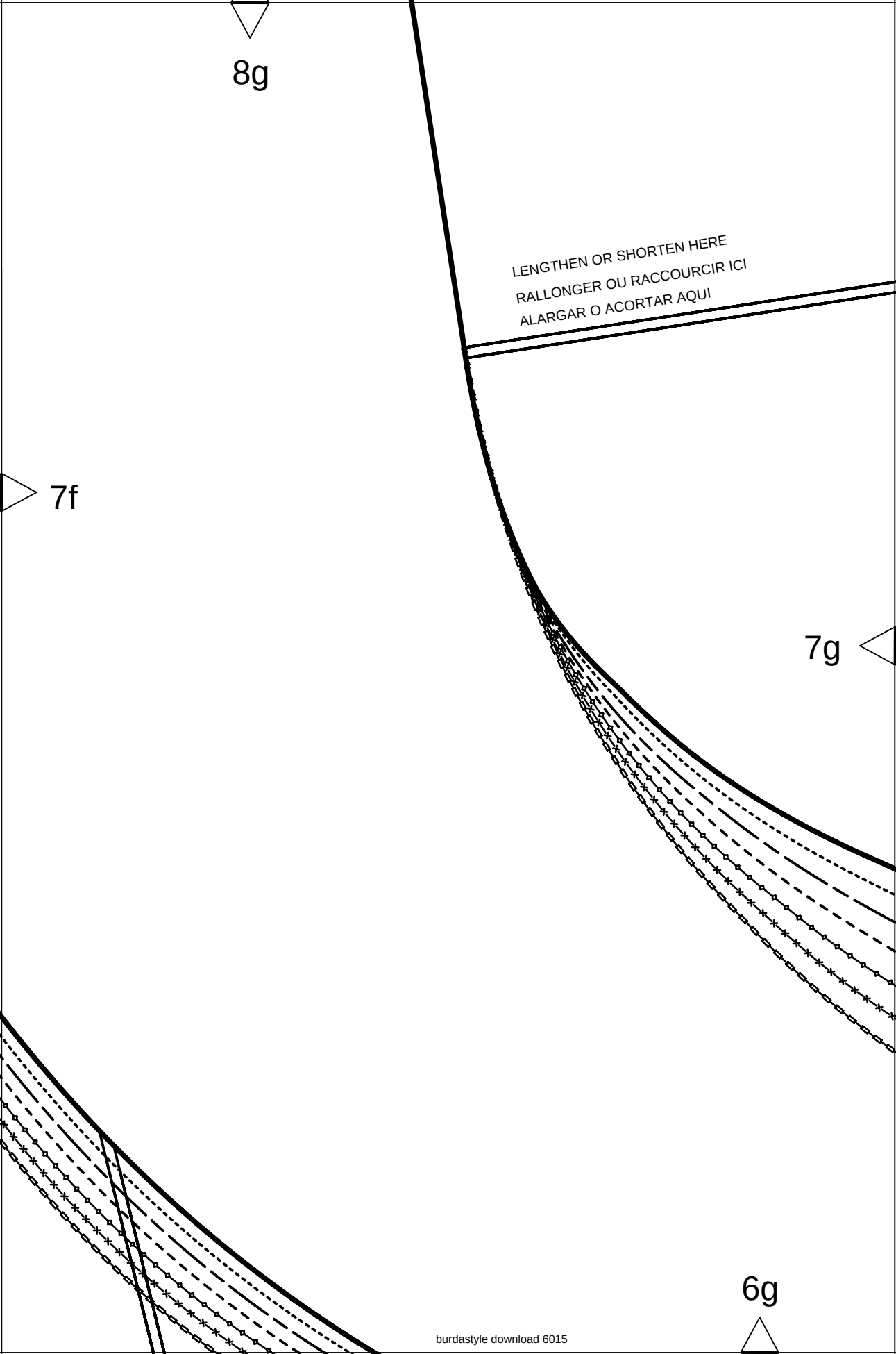

burdastyle download 6015

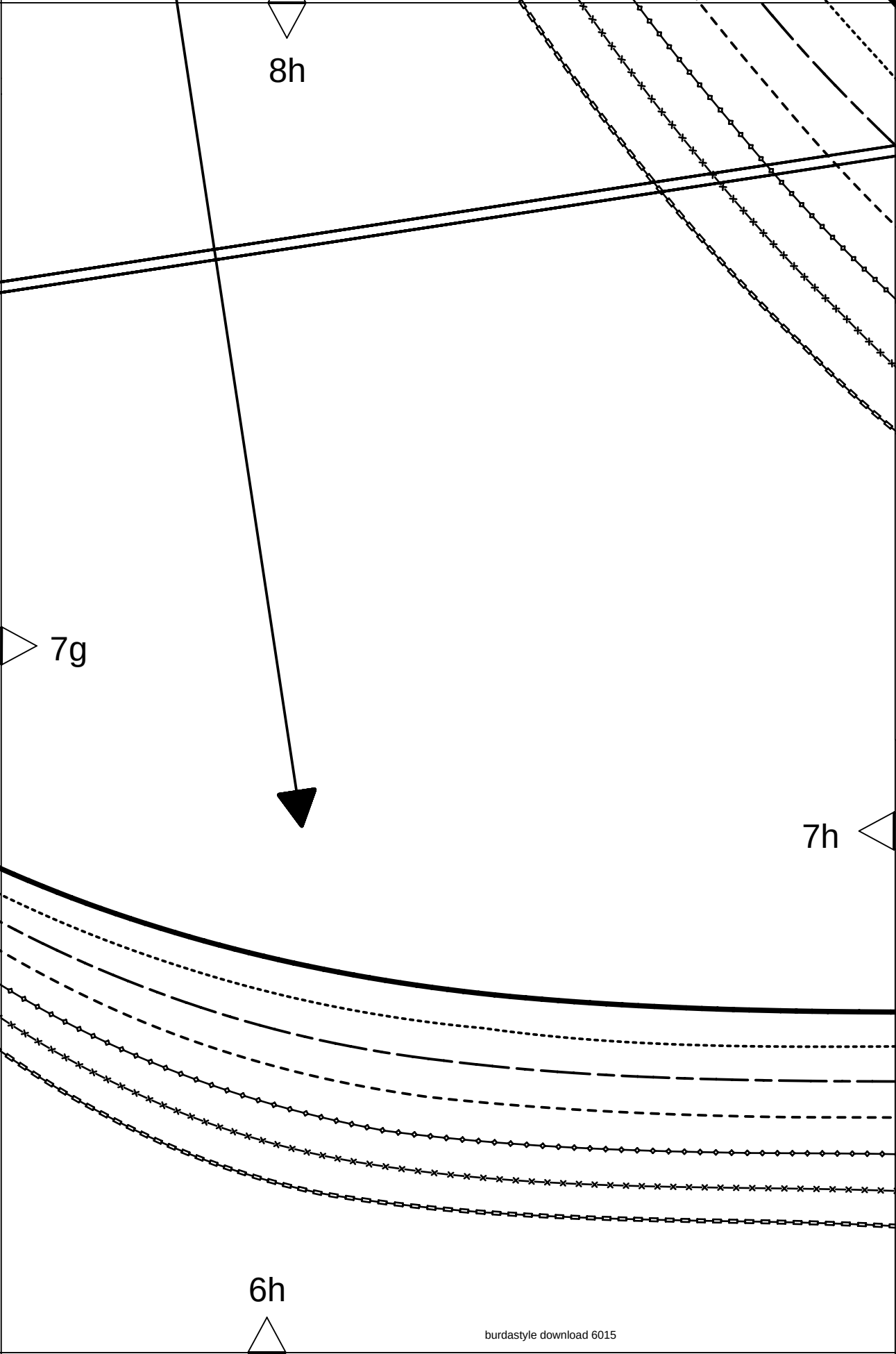

burdastyle download 6015

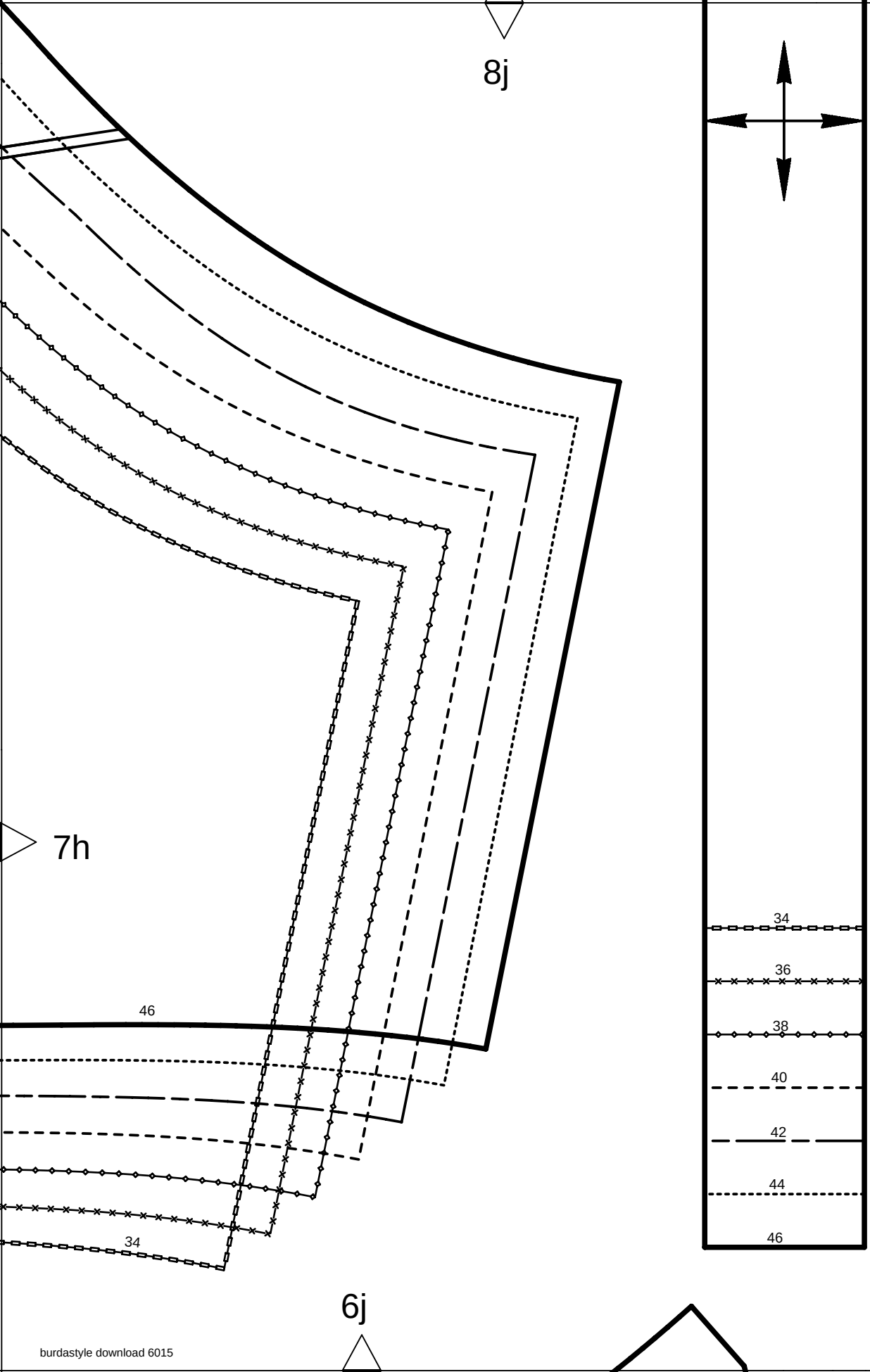

burdastyle download 6015

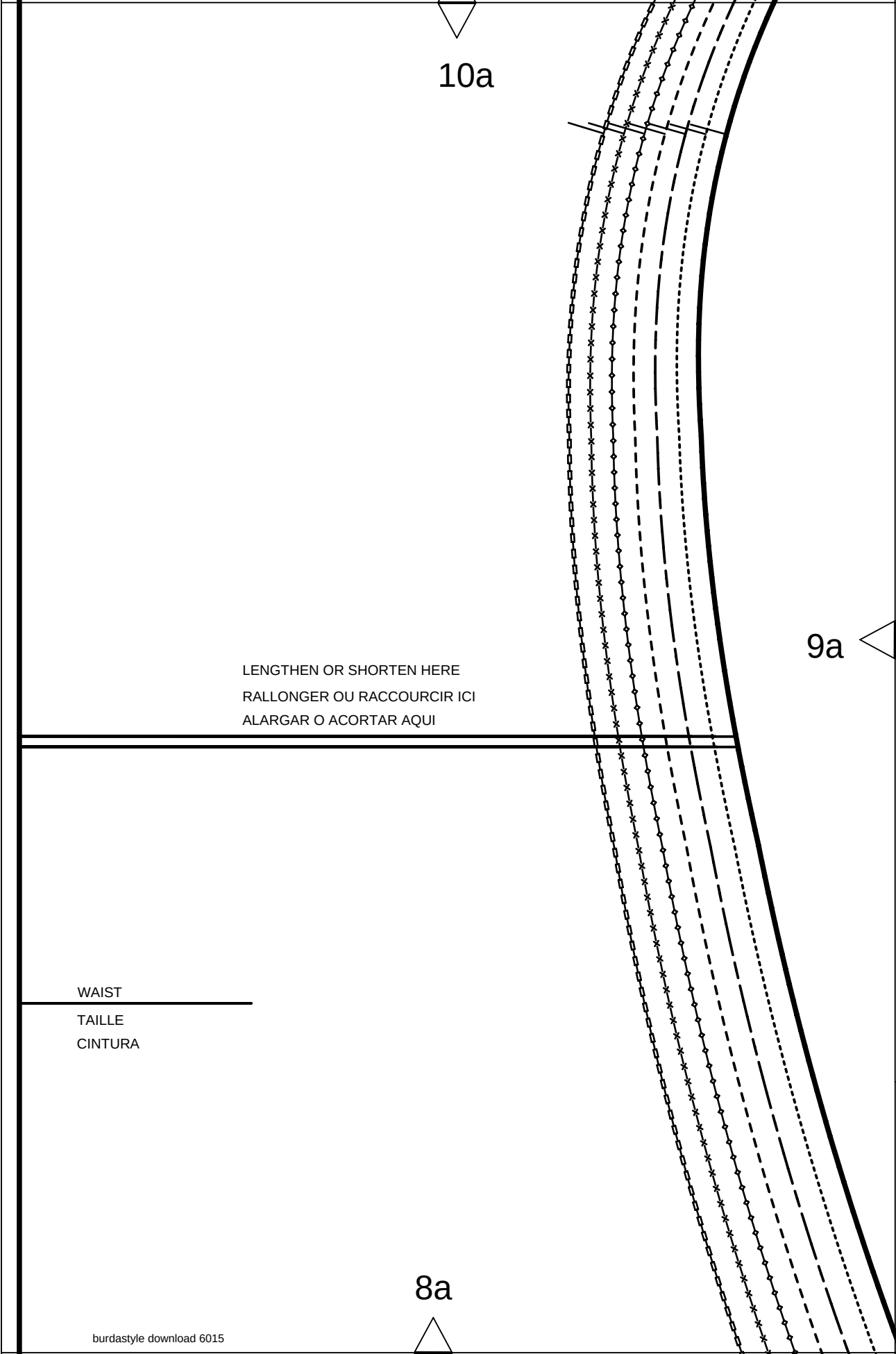

burdastyle download 6015

burdastyle download 6015

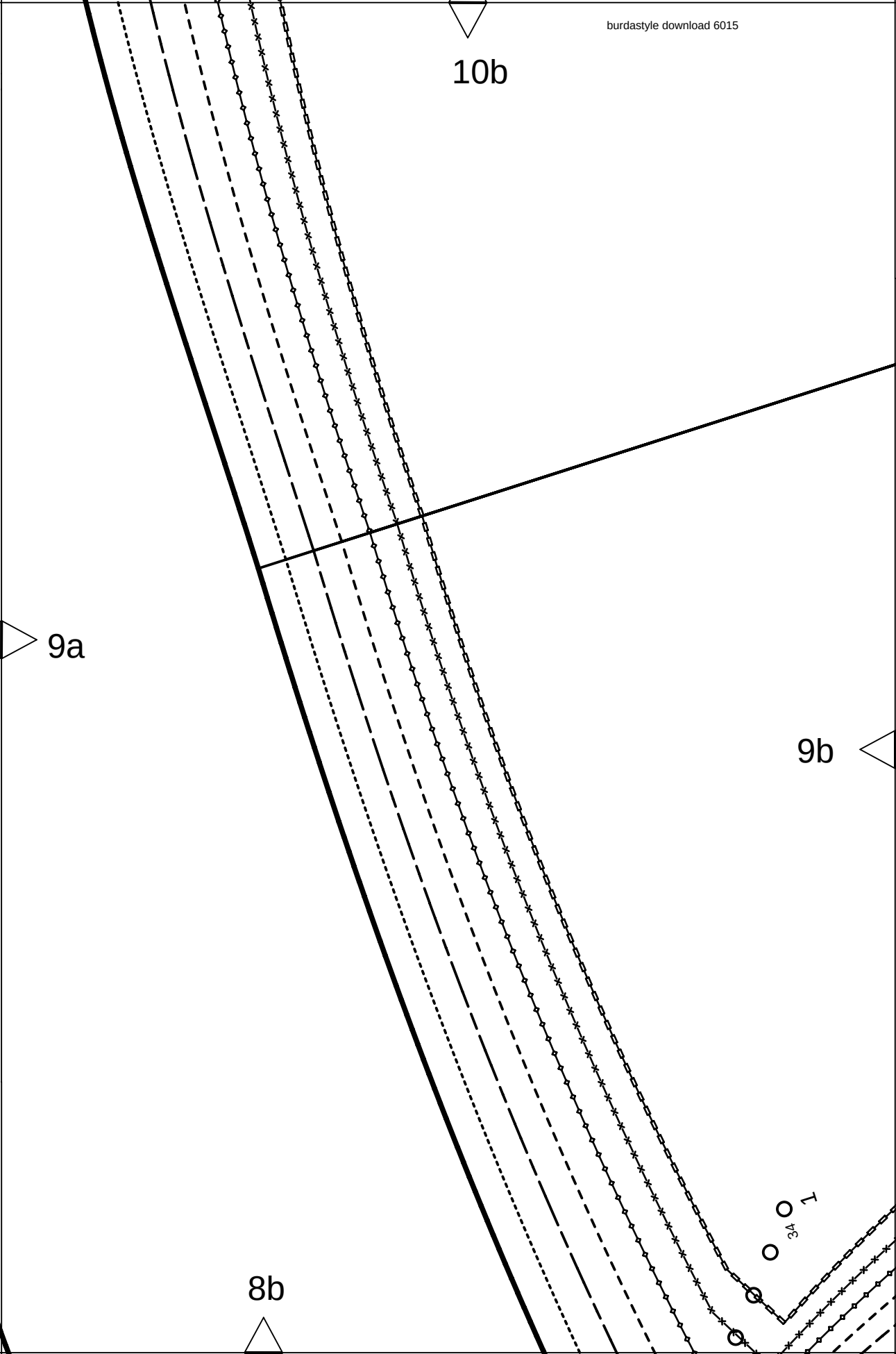

10c

CENTER FRONT STRAIGHT GRAIN
MILIEU DEVANT, DROIT FIL
CENTRO DELANTERO, SENT.HILO

WAIST
TAILLE
CINTURA

9c

LENGTHEN OR SHORTEN HERE
RALLONGER OU RACCOURCIR ICI
ALARGAR O ACORTAR AQUI

9b

8c

burdastyle download 6015

10d

9c

1 RIGHT FRONT
DEVANT DROIT
DELANTERO DERECHO

1 x

SEAM ALLOWANCE INCLUDED
AVEC VALEUR DE COUTURE
CON MARGEN DE COSTURA

5/8" (1.5cm)

6015

Burda STYLE
www.burdastyle.com

9d

34
36
38
40
42
44
46

8d

burdastyle download 6015

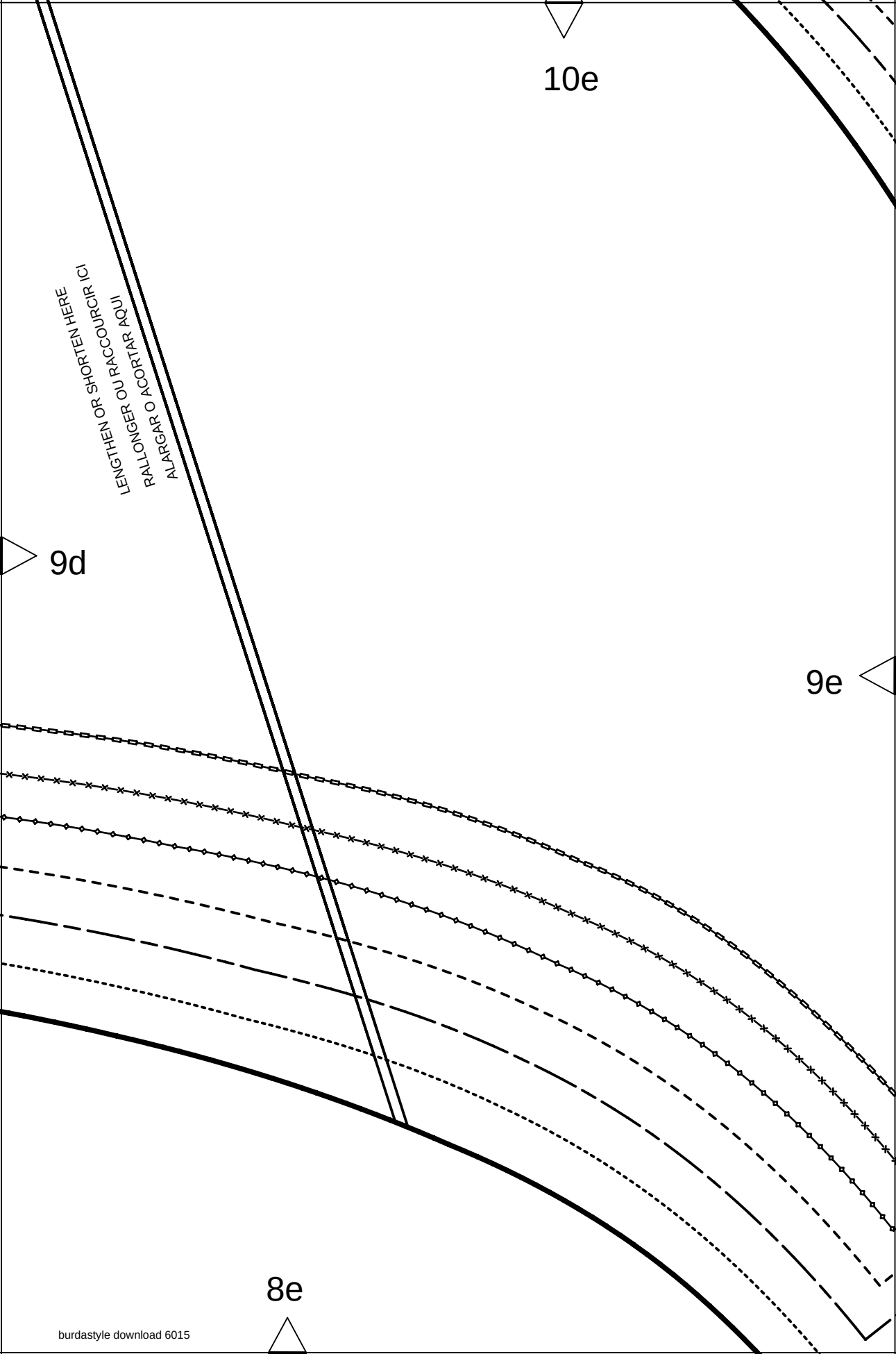

burdastyle download 6015

10f

12

FACING LEFT
PAREMENTURE A GAUCHE
VISTA IZQUIERDA

1 x

9e

9f

8f

burdastyle download 6015

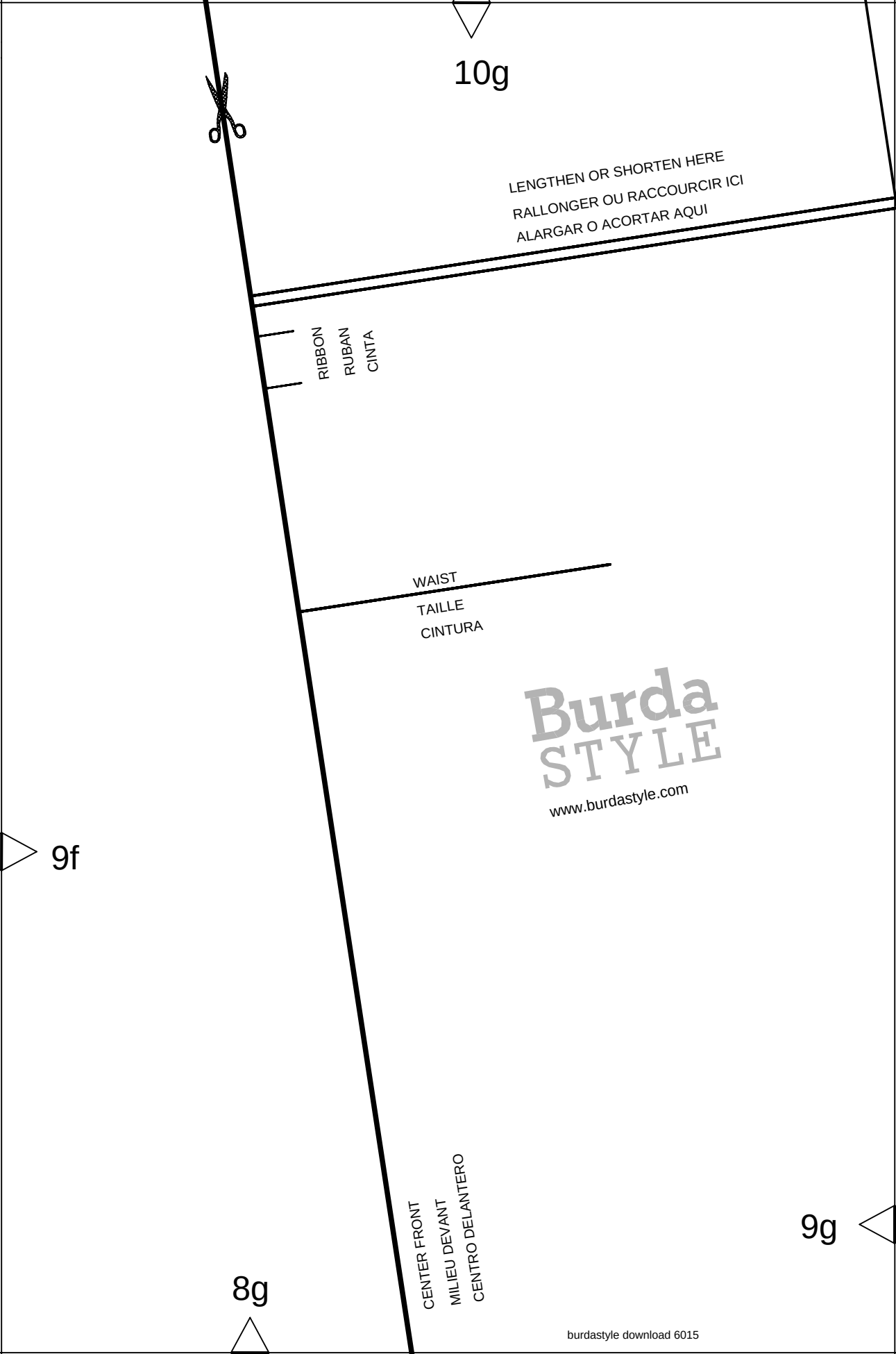
10g
LENGTHEN OR SHORTEN HERE
RALLONGER OU RACCOURCIR ICI
ALARGAR O ACORTAR AQUI
RIBBON
RUBAN
CINTA
WAIST
TAILLE
CINTURA
Burda
STYLE
www.burdastyle.com
9f
CENTER FRONT
MILIEU DEVANT
CENTRO DELANTERO
9g
8g

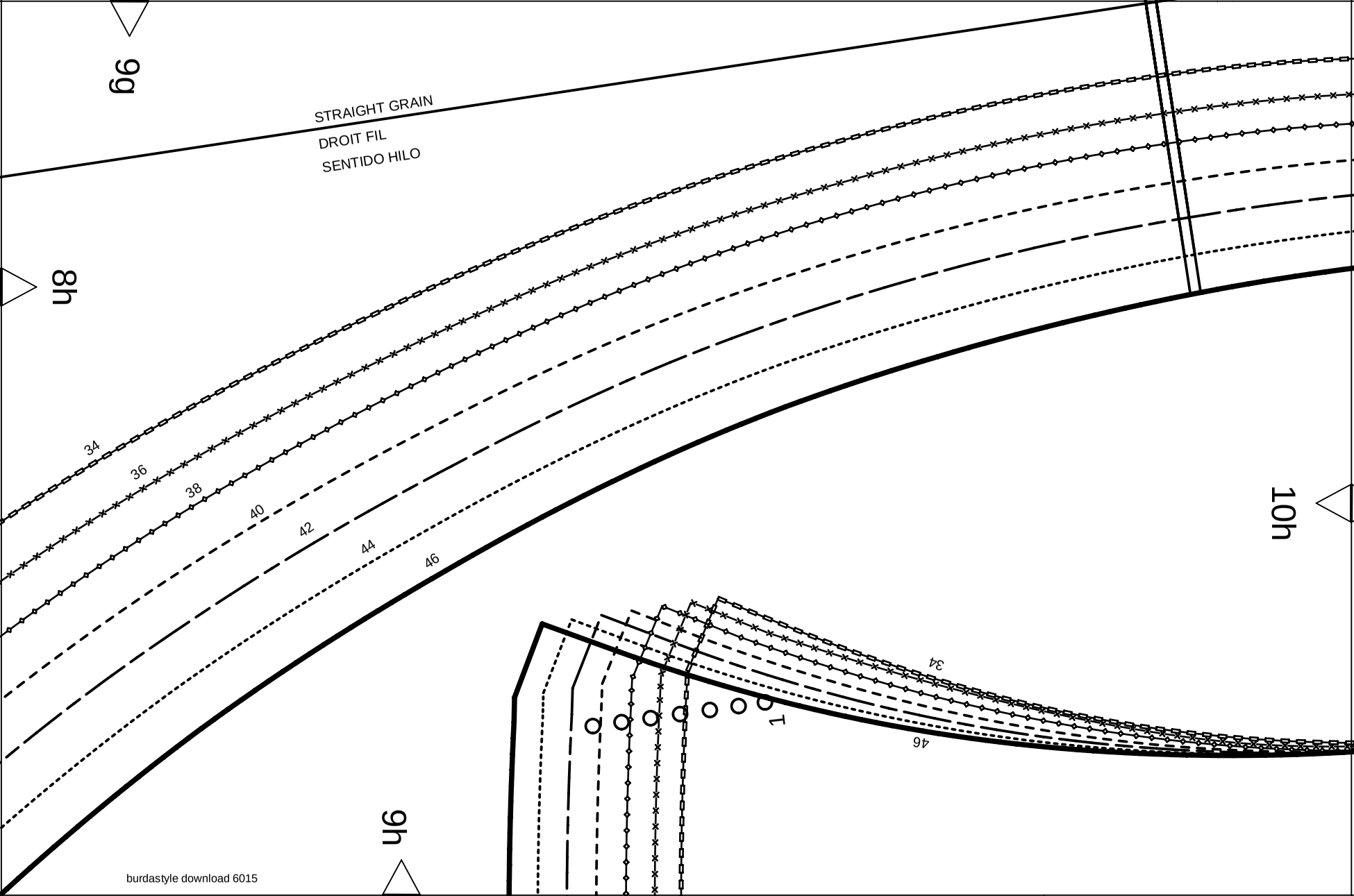
9g
STRAIGHT GRAIN
DROIT FIL
SENTIDO HILO
8h
34
36
38
40
42
44
46
10h
34
46
9h
burdastyle download 6015

10j

34
36
38
40
42
44
46

9h

8j

Burda STYLE
www.burdastyle.com

12a

11a

KEY TO SYMBOLS
LEGENDE
INTERPRETACION DE LOS SIMBOLOS

SYMBOL FOR STITCHING LINES
REMARQUE CONCERNANT LES LIGNES DE PIQURES
INDICACION PARA LINEAS DE PESPUNTE

SEAM ATTACHMENT POINT
POINT DE RACCORD DE LA COUTURE
PUNTO DE AJUSTE DE LA COSTURA

SEAM NUMBERS ARE MATCHING SYMBOLS AND DENOTE WHERE TWO PIECES SHOULD BE SEWN TOGETHER.
LES CHIFFRES−REPERES INDIQUENT OU ASSEMBLER LES PIECES.
LES CHIFFRES IDENTIQUES COINCIDENT.
LOS NUMEROS DE COSTURA INDICAN DONDE LAS PIEZAS.
LOS MISMOS NUMEROS CONCIDEN.

GATHER BETWEEN THE STARS.
FRONCER ENTRE LES ASTERISQUES.
EMBEBER ENTRE LAS ESTRELLAS.

EASE IN BETWEEN THE DOTS.
SOUTENIR ENTRE LES POINTS.
EMBEBER ENTRE LOS PUNTOS.

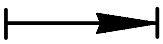

POSITION PLEATS IN DIRECTION OF ARROW.
POSER LES PLIS DANS LE SENS DES FLECHES.
PONER LOS PLIEQUES SEGUN LA FLECHA.

SYMBOL INDICATING THE BEGINNING OR END OF VENT.
REPERE DE DEBUT OU DE FIN DE FENTE.
MARCA PARA EL PRINCIPO O FINAL DE LA ABERTURA.

SLASH
FENTE
CORTE

BUTTONHOLE
BOUTONNIERE
OIAL

BUTTON OR SNAP
BOUTON OU BOUTON−PRESSION
BOTON O BROCHE DE PRESION

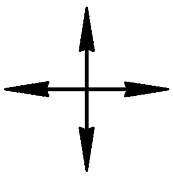

SEE CUTTING DIAGRAMS FOR STRAIGHT GRAIN OF FABRIC
SENS DU DROIT−FIL VOIR LES PLANS DE COUPE
DIRECCION DEL HILO, VEANSE PLANOS DE CORTE

10a

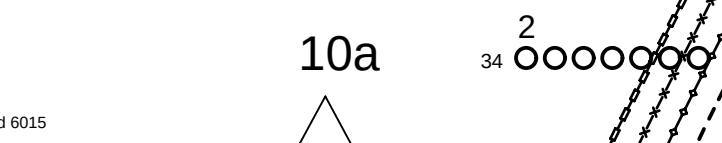

burdastyle download 6015

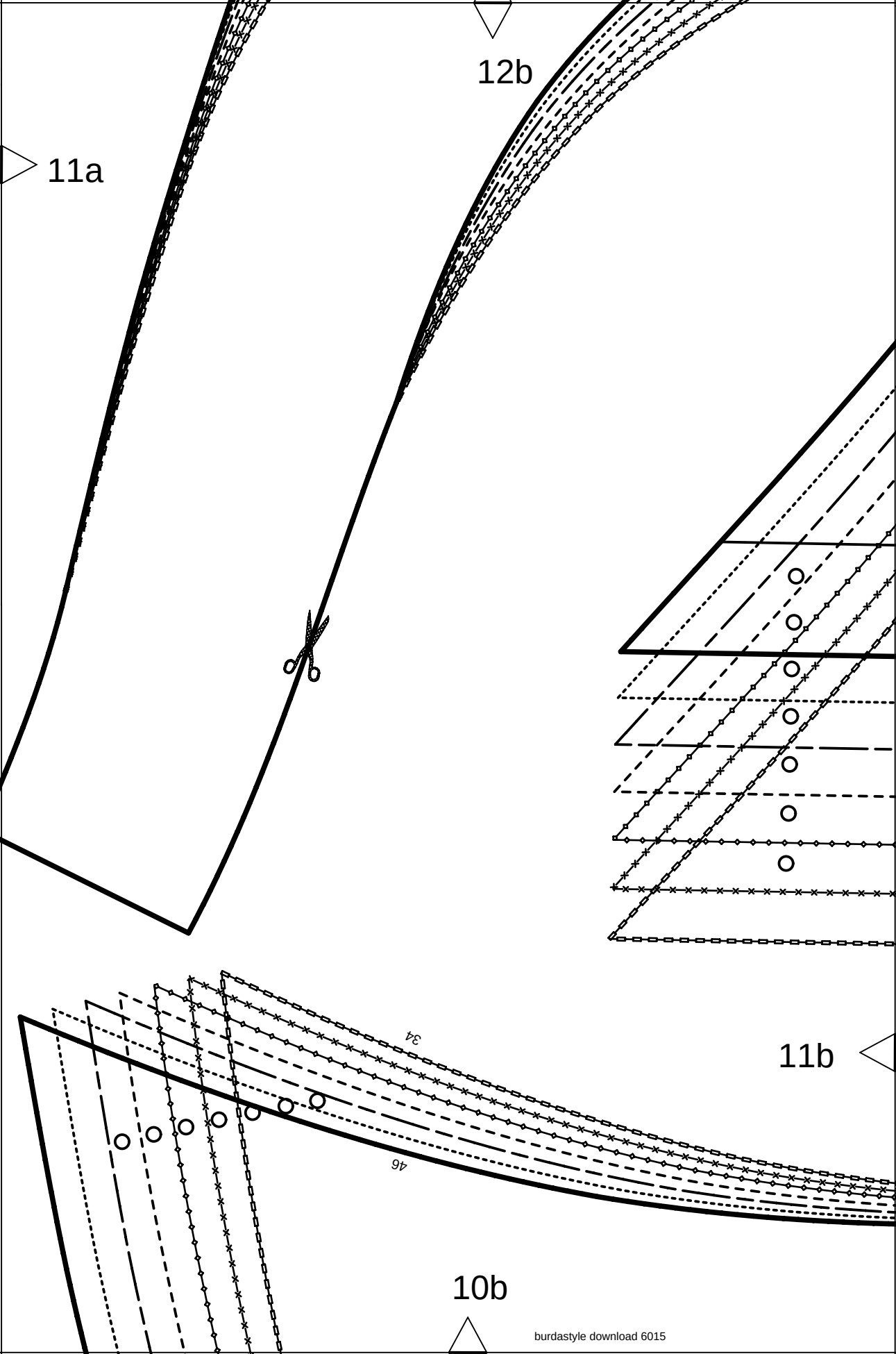

burdastyle download 6015

burdastyle download 6015

12c

46

44

42

40

38

36

34

10

34

46

34

11b

11c

10c

RIBBON

RUBAN

CINTA

burdastyle download 6015

12d

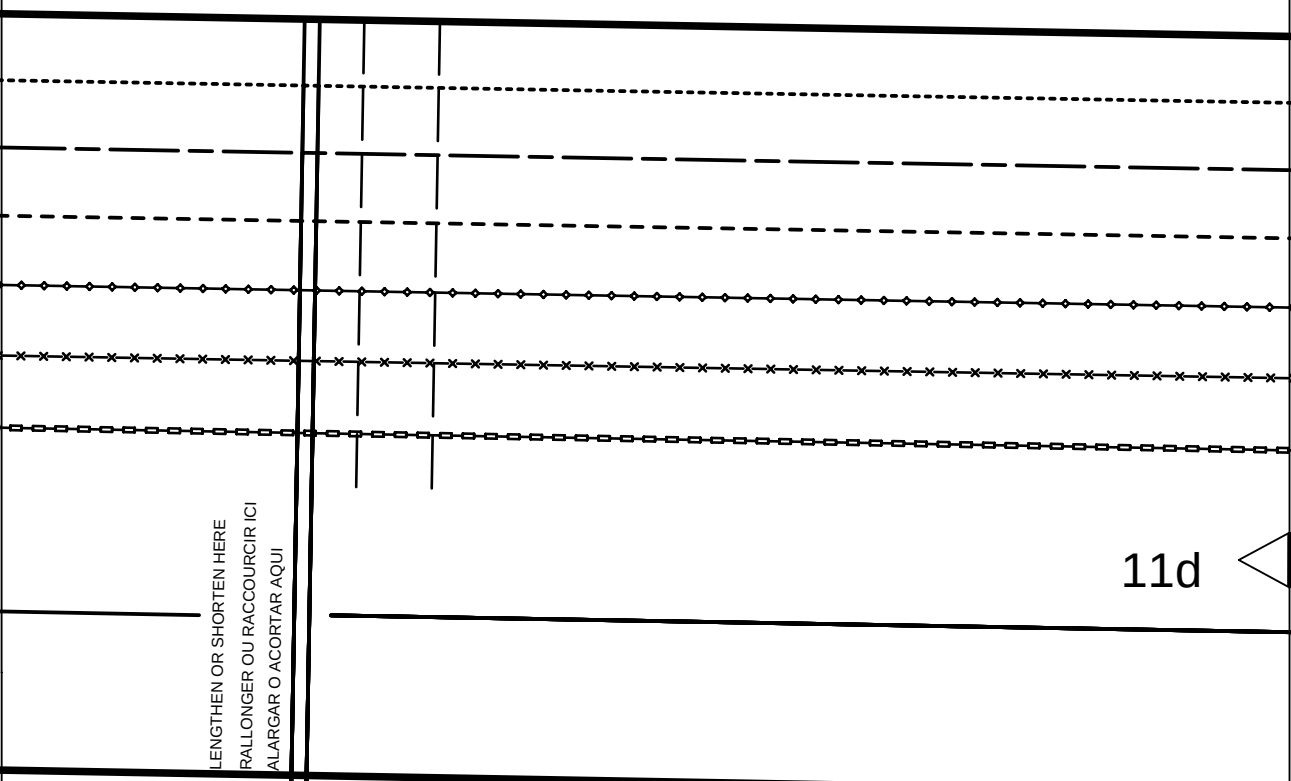

LENGTHEN OR SHORTEN HERE
RALLONGER OU RACCOURCIR ICI
ALARGAR O ACORTAR AQUI

11d

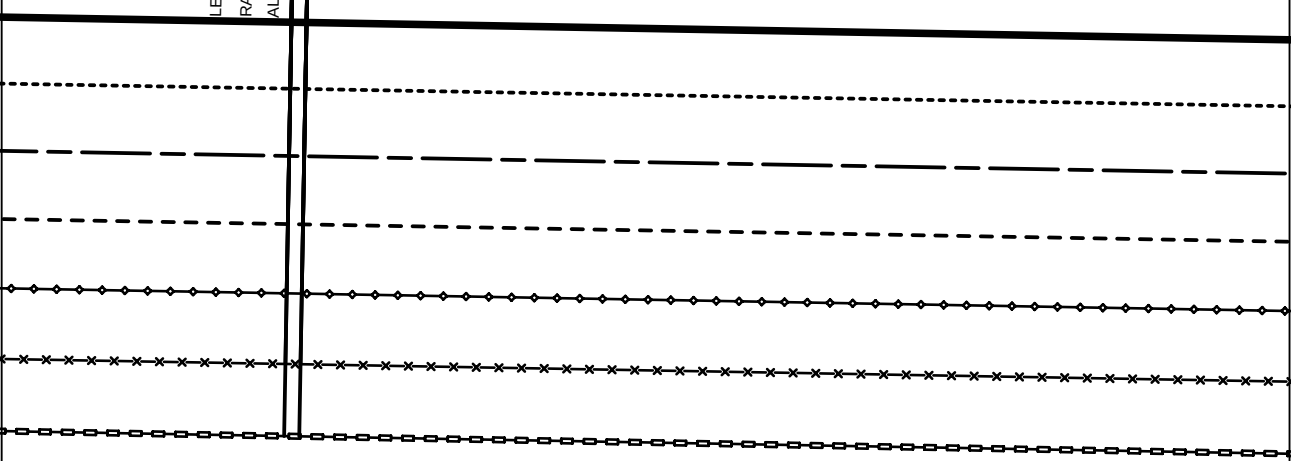

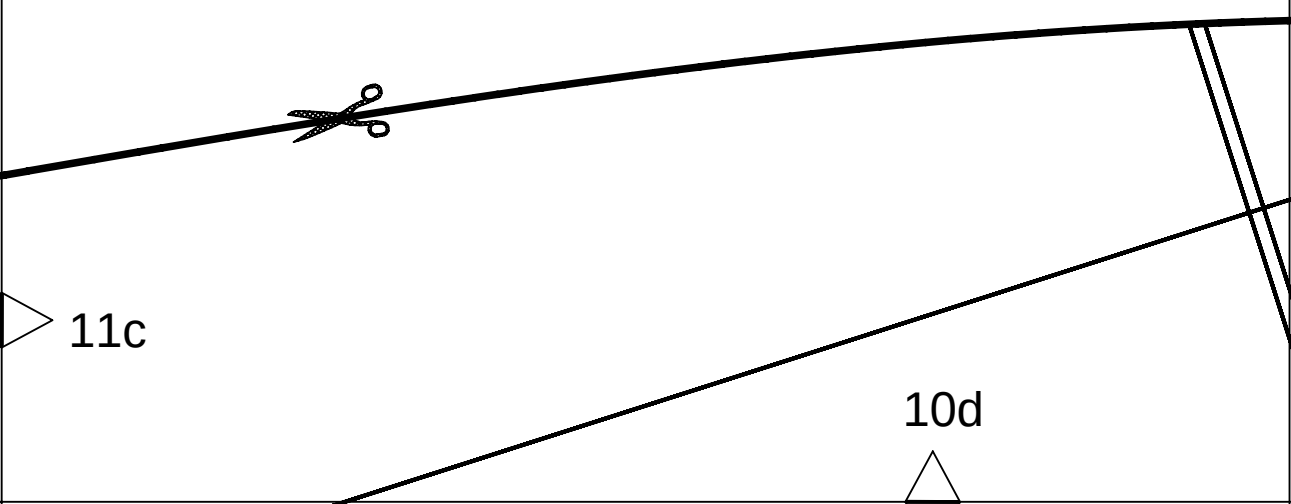

11c

10d

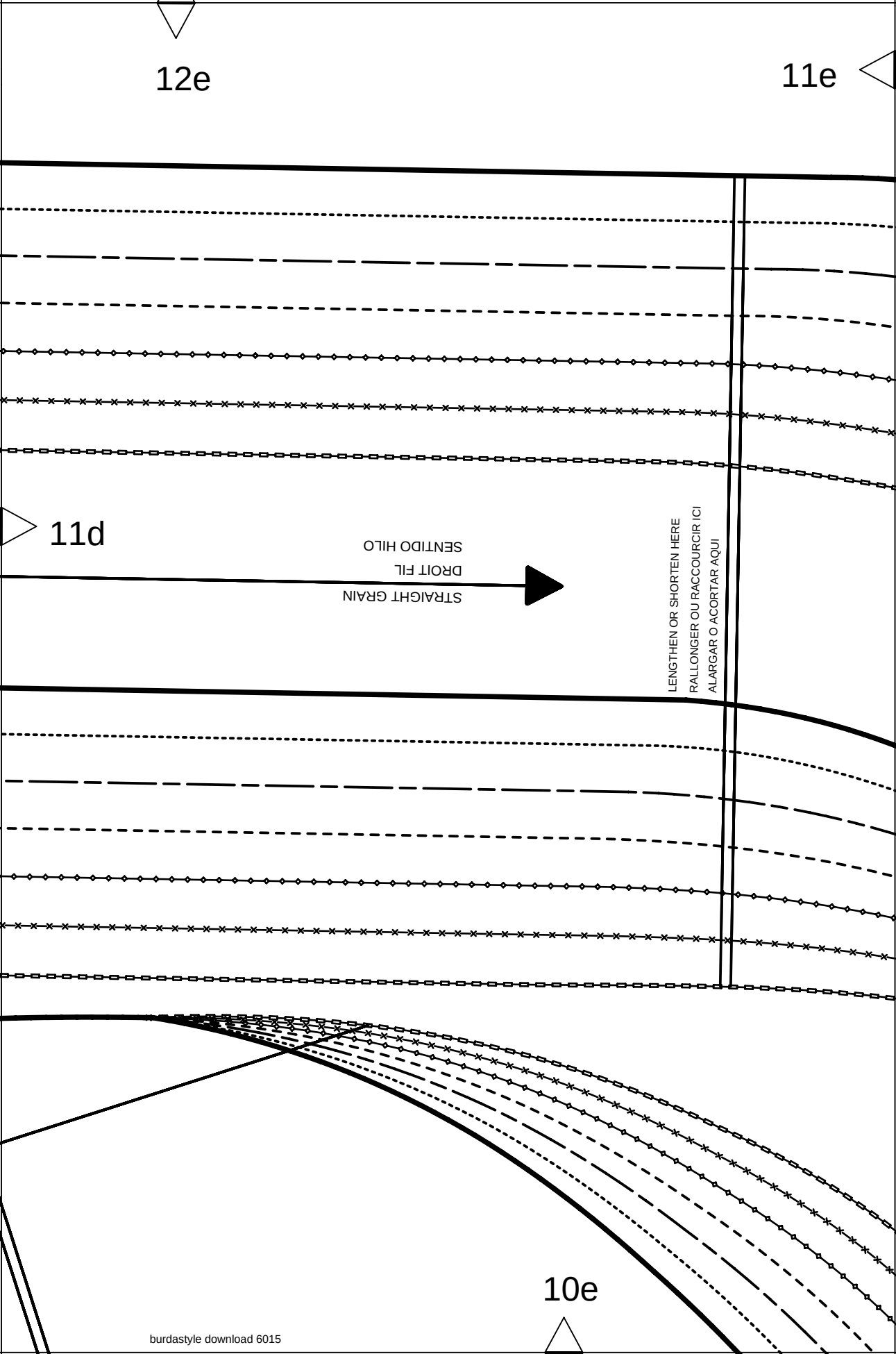

burdastyle download 6015

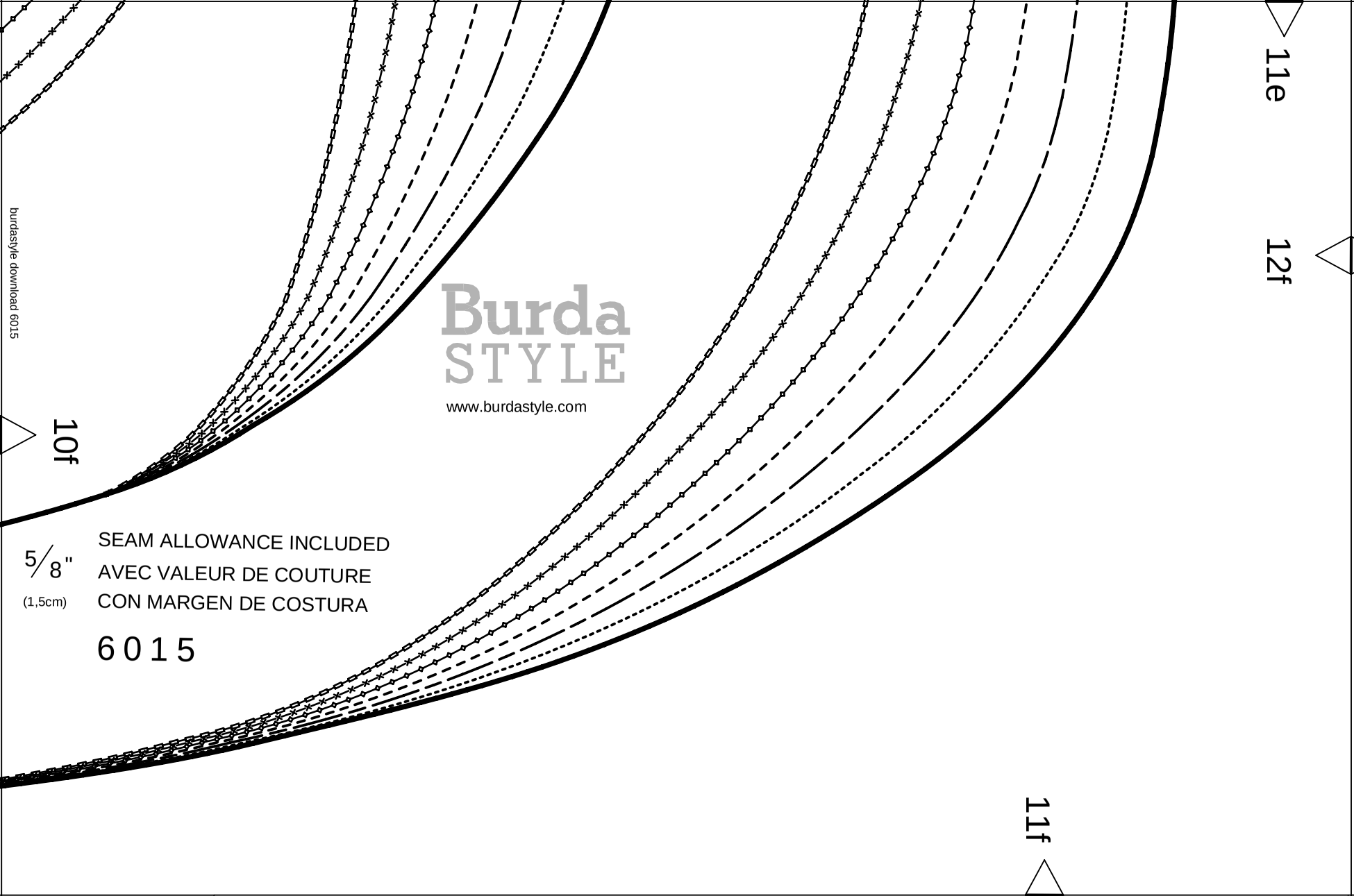
11e
12f
10f
11f
Burda
STYLE
www.burdastyle.com
SEAM ALLOWANCE INCLUDED
AVEC VALEUR DE COUTURE
CON MARGEN DE COSTURA
5/8"
(1,5cm)
6015
burdastyle download 6015

burdastyle download 6015

12g

11g

11f

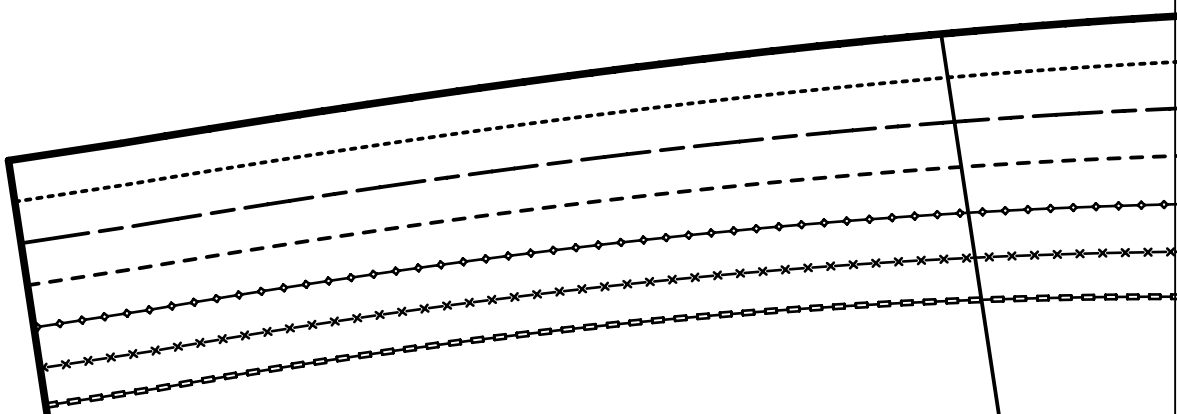

2

LEFT FRONT
DEVANT GAUCHE
DELANTERO IZQUIERDO

1 x

SEAM ALLOWANCE INCLUDED
AVEC VALEUR DE COUTURE
CON MARGEN DE COSTURA

5/8"
(1,5cm)

6015

10g

burdastyle download 6015

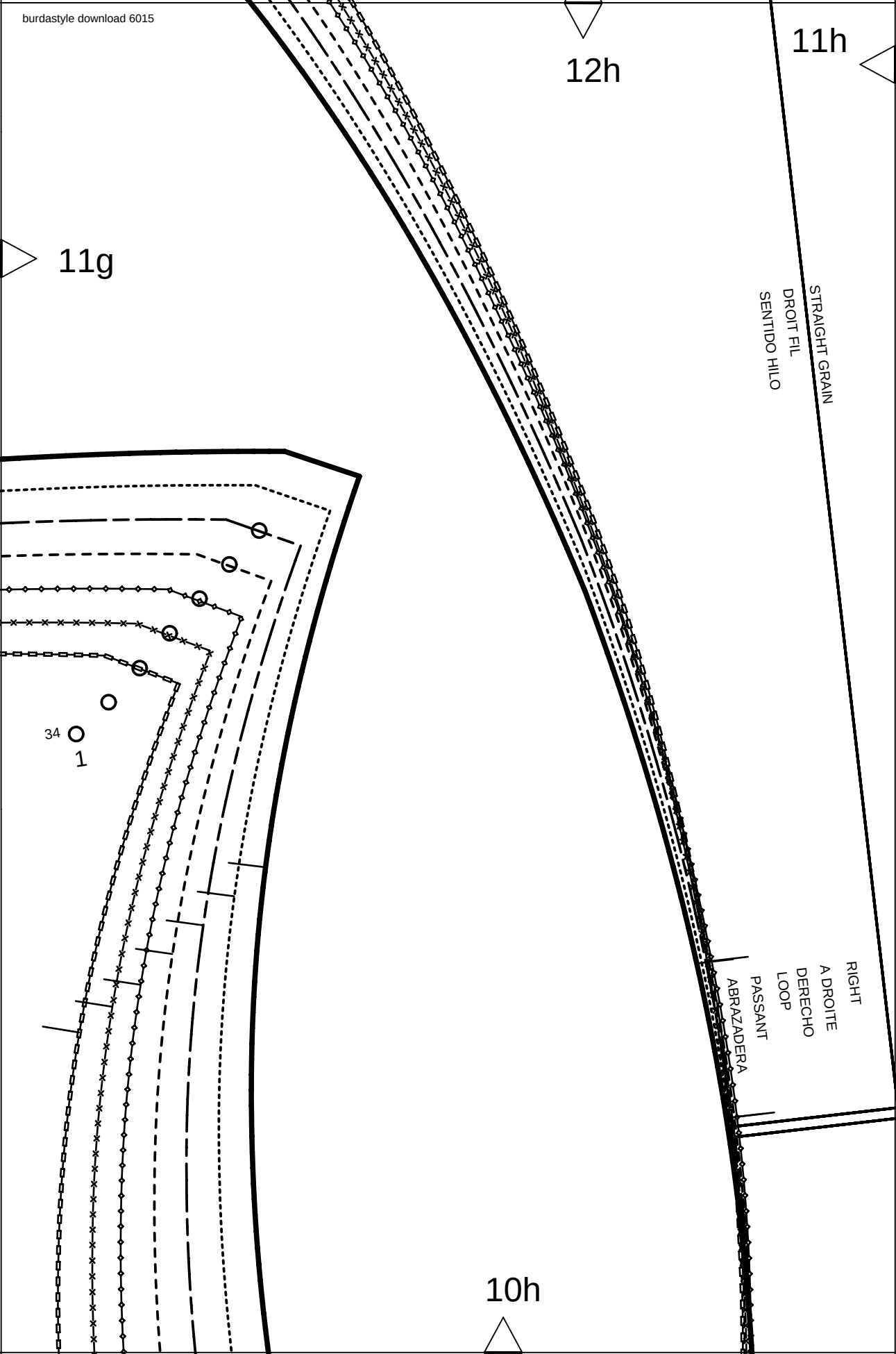

11h

12j

FABRIC FOLD

PLIURE DU TISSU

CANTO DE DOBLEZ

14

TIE–BAND

BANDE A NOUER

LAZADA

6015

1 x ON THE FOLD

DANS LA PLIURE DU TISSU

CON CANTO DOBLADO

RIGHT

A DROITE

DERECHO

LENGTHEN OR SHORTEN HERE

RALLONGER OU RACCOURCIR ICI

ALARGAR O ACORTAR AQUI

10j

burdastyle download 6015

Size Taille Talla		32	34	36	38	40	42	44	46	48	50	52	54	56	58	60
1	inches	66 1/4	66 1/4	66 1/4	66 1/4	66 1/4	66 1/4	66 1/4	66 1/4	66 1/4	66 1/4	66 1/4	66 1/4	66 1/4	66 1/4	66 1/4
	cm	168	168	168	168	168	168	168	168	168	168	168	168	168	168	168
2	inches	30	31 1/2	33	34 3/4	36 1/4	37 3/4	39 1/2	41	43 1/2	45 1/2	48	50 1/2	52 3/4	55 1/4	57 1/2
	cm	76	80	84	88	92	96	100	104	110	116	122	128	134	140	146
3	inches	23	24 1/2	26	27 3/4	29 1/4	30 3/4	32 1/2	34	36 1/4	38 3/4	41	43 1/2	45 1/2	48	50 1/2
	cm	58	62	66	70	74	78	82	86	92	98	104	110	116	122	128
4	inches	32 1/2	34	35 1/2	37	38 3/4	40 1/4	41 3/4	43 1/2	45 1/2	48	50 1/2	52 3/4	55 1/4	57 1/2	60
	cm	82	86	90	94	98	102	106	110	116	122	128	134	140	146	152
5	inches	15 3/4	16	16 1/4	16 1/2	16 1/2	16 3/4	17	17 1/4	17 1/4	17 1/2	17 3/4	18	18 1/4	18 1/2	18 1/2
	cm	40	40,5	41	41,5	42	42,5	43	43,5	44	44,5	45	45,5	46	46,5	47
6	inches	23 1/4	23 1/4	23 1/4	23 3/4	23 3/4	24	24	24	24	24 1/2	24 1/2	24 1/2	24 3/4	24 3/4	24 3/4
	cm	59	59	59	60	60	61	61	61	61	62	62	62	63	63	63
7	inches	13	13 1/2	14 1/4	14 1/2	14 3/4	15	15 1/2	15 3/4	16 1/4	16 1/2	17	17 1/4	17 3/4	18 1/4	18 1/2
	cm	33	34	35	36	37	38	39	40	41	42	43	44	45	46	47
8	inches	39 3/4	40 1/4	40 1/4	40 3/4	41	41	41 1/2	41 1/2	41 1/2	41 3/4	41 3/4	41 3/4	42 1/4	42 1/2	42 1/2
	cm	101	102	102	103	104	104	105	105	105	106	106	106	107	108	108
9	inches	16 1/2	17	17 1/4	17 3/4	18 1/4	18 1/2	19	19 1/4	19 3/4	20 1/4	20 1/2	21	21 1/4	21 3/4	22 1/4
	cm	42	43	44	45	46	47	48	49	50	51	52	53	54	55	56
10	inches	9 1/2	9 7/8	10 1/4	10 3/4	11 1/8	11 1/2	11 7/8	12 1/4	12 3/4	13	13 1/2	14 1/4	14 1/2	14 3/4	15
	cm	24	25	26	27	28	29	30	31	32	33	34	35	36	37	38
11	inches	9 7/8	10 1/4	10 3/4	11 1/8	11 1/2	11 7/8	12 1/4	12 3/4	13 1/2	14 1/2	15	15 3/4	16 1/2	17 1/4	18 1/4
	cm	25	26	27	28	29	30	31	32	34	36	38	40	42	44	46

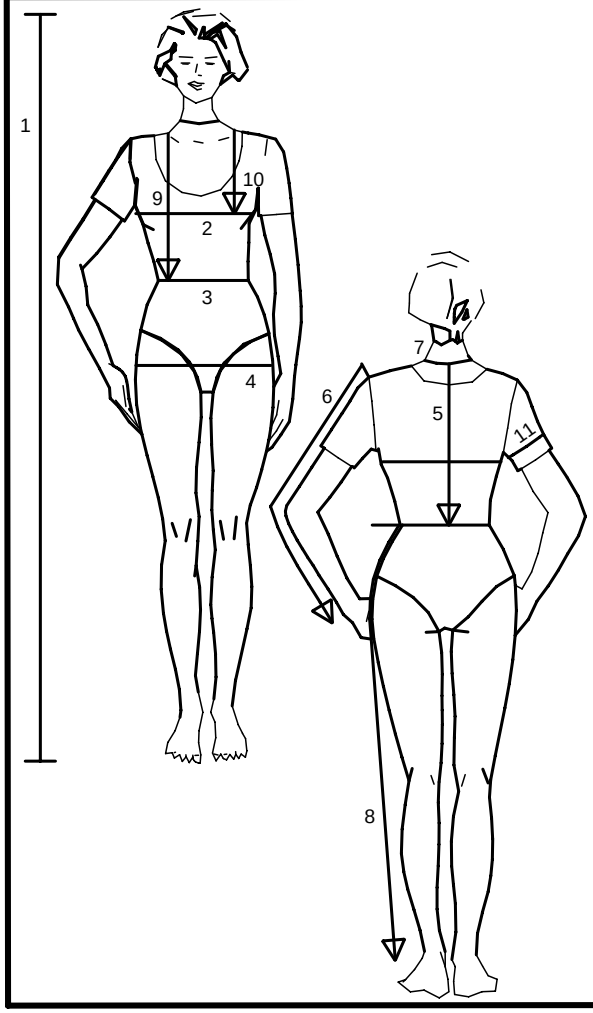

englisch

1. Height
2. Bust
3. Waist
4. Hip
5. Back length
6. Sleeve length
7. Neck width
8. Side leg length
9. Front waist length
10. Bust point
11. Upper arm circumf.

For dresses, blouses, coats and jackets select size according to bust measurement, for trousers and skirts according to hip measurement!
All burda patterns are prepared with ease allowance appropriate for style in question.

français

1. Stature
2. Tour de poitrine
3. Tour de taille
4. Tour des hanches
5. Long.du dos
6. Longueur de manche
7. Tour de cou
8. Long.côté pantalon
9. Long. taille devant
10. Profondeur de poitrine
11. Tour du bras

Robes, corsages, manteaux et vestes seront choisis d'après votre tour de poitrine les pantalons et les jupes d'après votre tour de hanches!
Tous les patrons sont établis avec l'aisance nécessaire selon le genre du modèle.

español

1. Estatura
2. Contorno busto
3. Contorno cintura
4. Contorno cadera
5. Largo espalda
6. Largo manga
7. Contorno cuello
8. Largo lateral del pantalón
9. Largo talle delantero
10. Altura de pecho
11. Cont. de brazo

La talla para los vestidos, blusas, abrigos y chaquetas, se determina de acuerdo con el contorno del busto. Los pantalones y las faldas, de acuerdo con el contorno de las caderas.
En el patrón−Burda se incluyen los márgenes para la holgura necesaria.

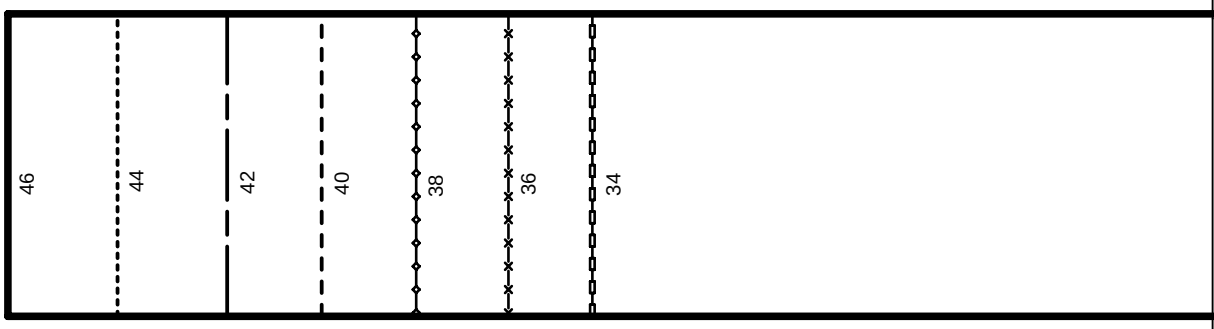

13b

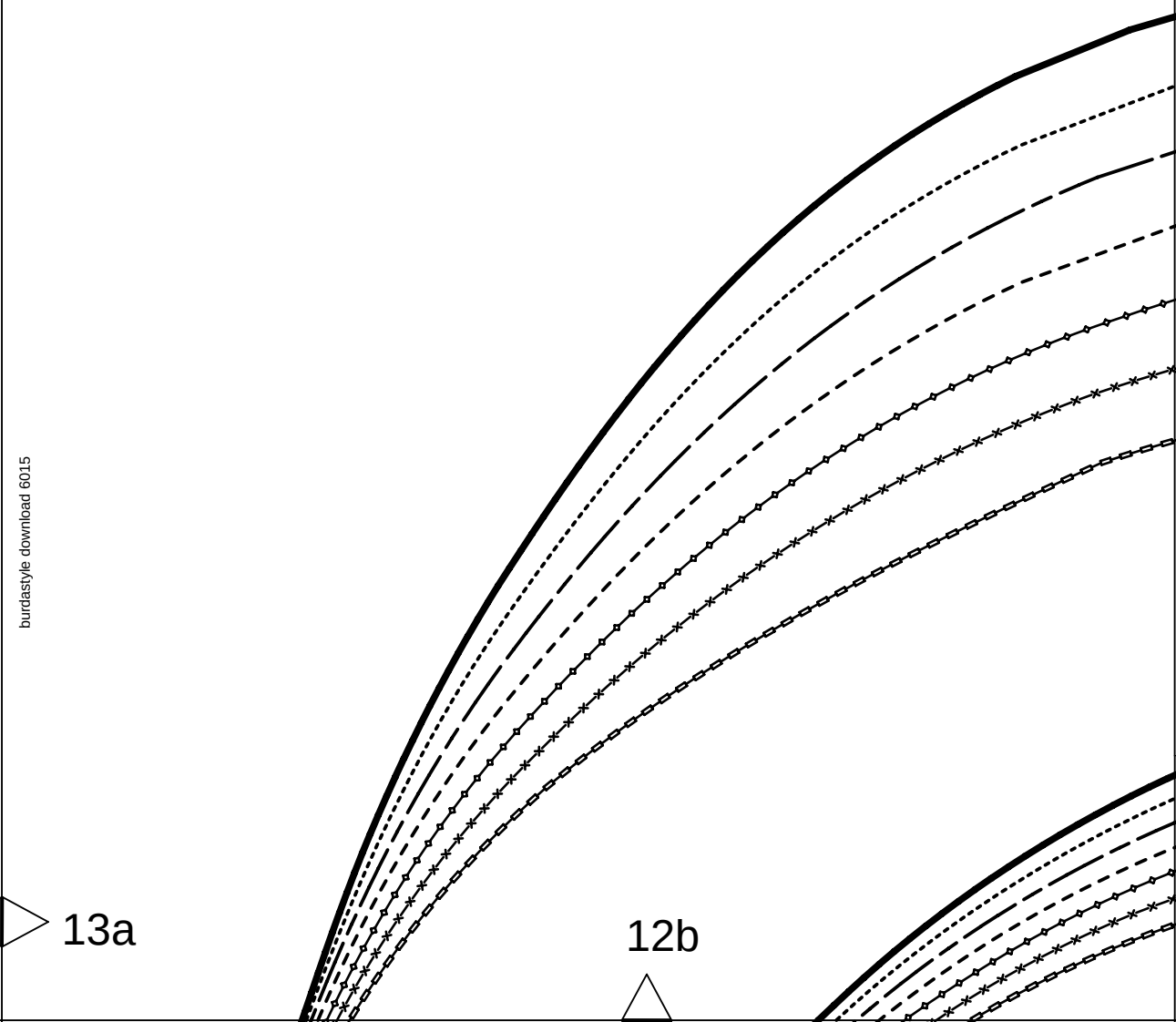

burdastyle download 6015

13a

12b

13

1 x

6015

13b

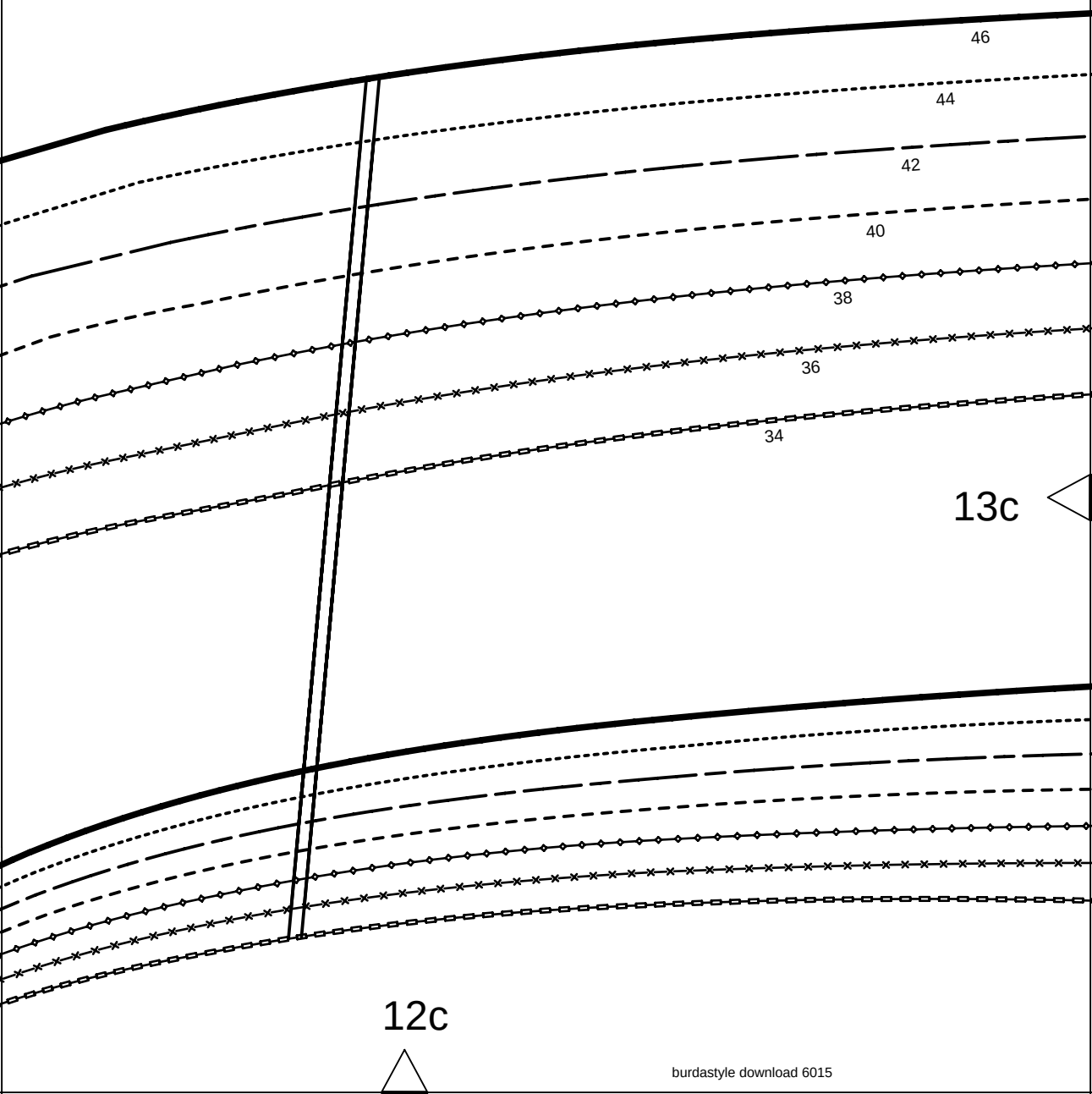

burdastyle download 6015

Burda STYLE

www.burdastyle.com

13d

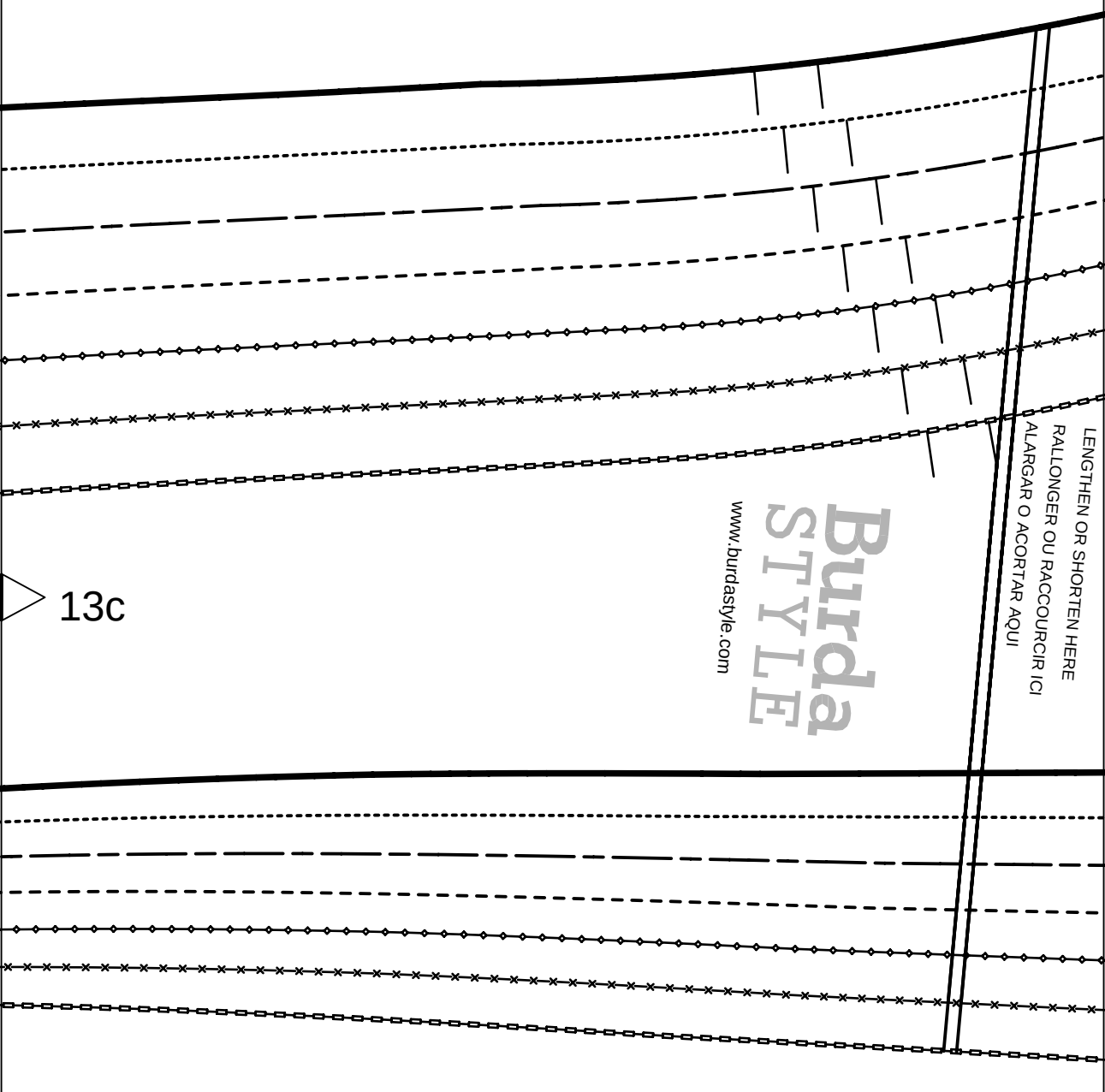

13c

12d

13d

34

5/8" (1,5cm)

11

FACING
PAREMENTURE A DROITE
VISTA

1 x

RIGHT
DERECHO

SEAM ALLOWANCE INCLUDED
AVEC VALEUR DE COUTURE
CON MARGEN DE COSTURA

6015

13e

46

34

12e

burdastyle download 6015

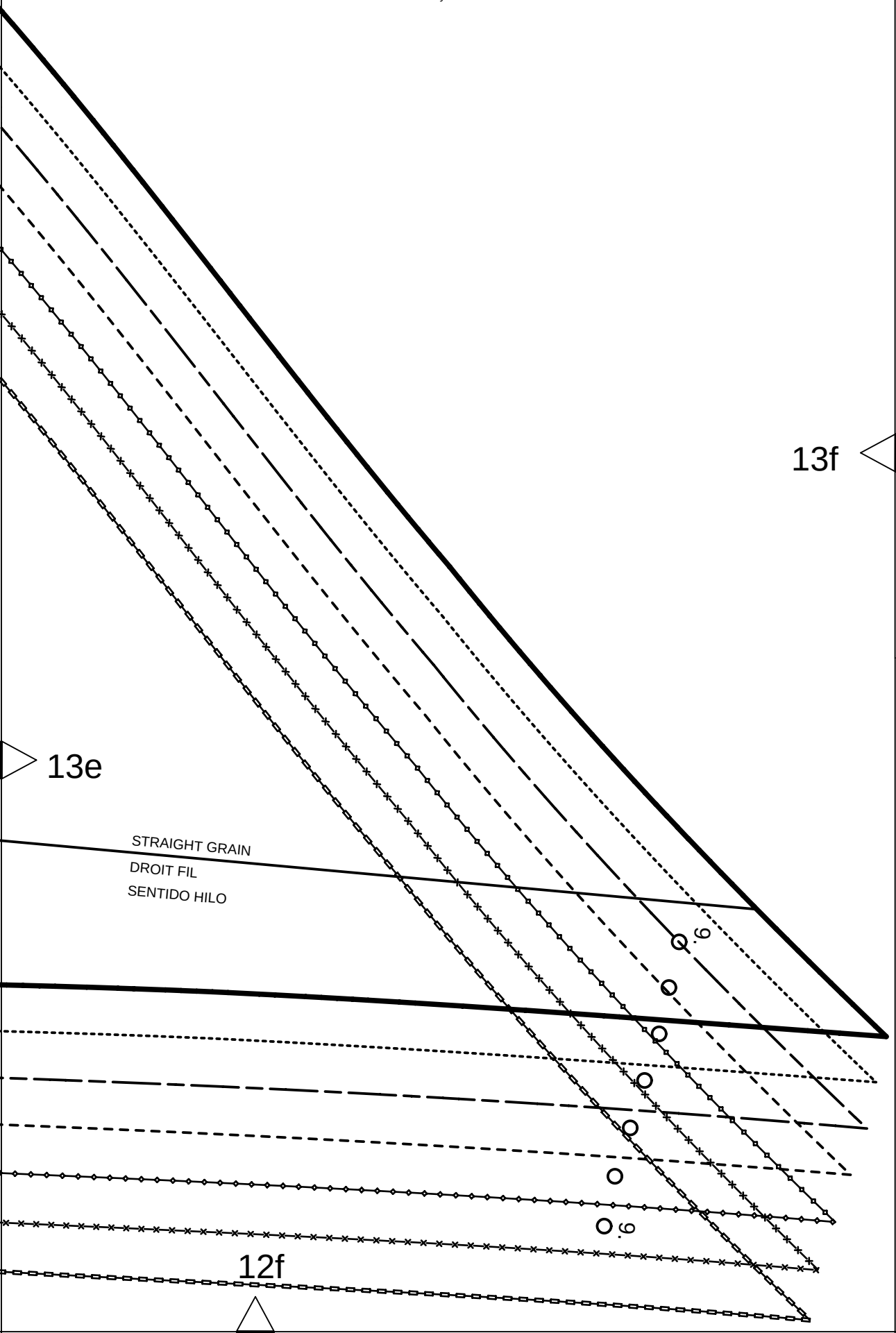

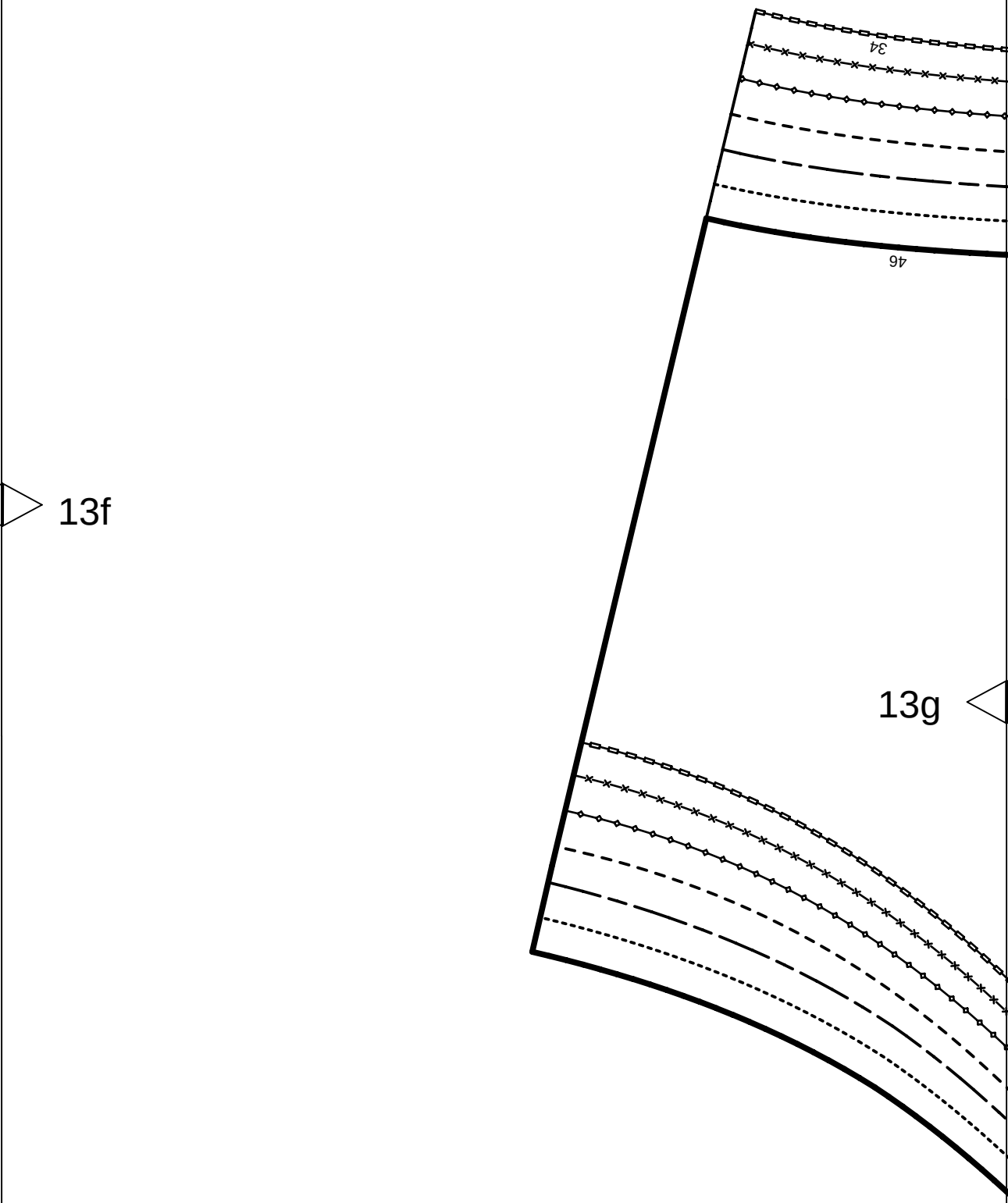

burdastyle download 6015

Burda STYLE
www.burdastyle.com
6015
3
FRONT FACING
PAREMENTURE DEVANT
VISTA DELANTERA
2 x
SEAM ALLOWANCE INCLUDED
AVEC VALEUR DE COUTURE
CON MARGEN DE COSTURA
5/8" (1,5cm)
LENGTHEN OR SHORTEN HERE
RALLONGER OU RACCOURCIR ICI
ALARGAR O ACORTAR AQUI
13g
13h
12h

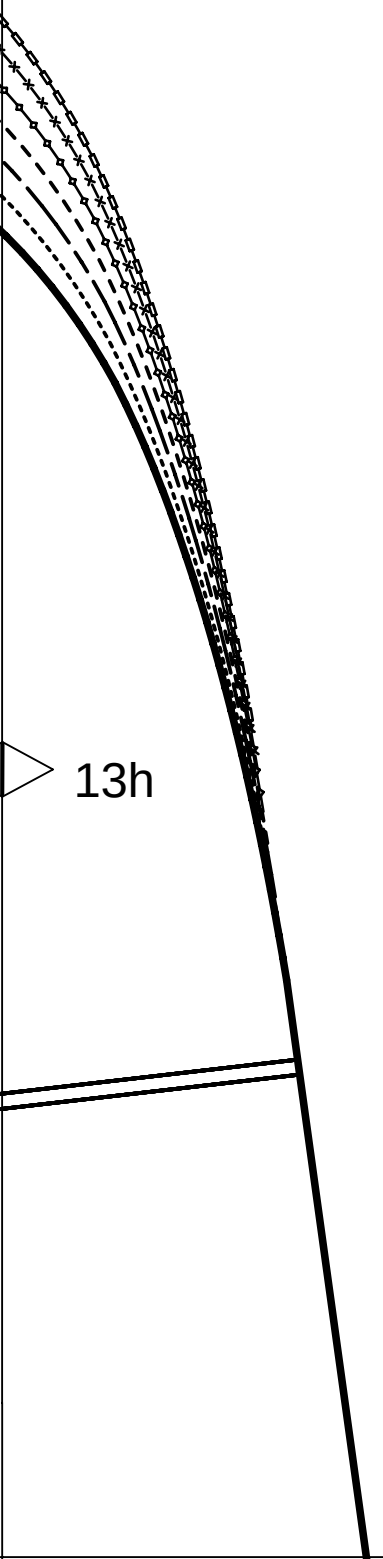

test square

side length

4 inches (10 cm)

13h

Burda STYLE

www.burdastyle.com

12j

PATTERN LAYOUTS

PLANS DE COUPE

PLANOS DE CORTE

55" 14O CM

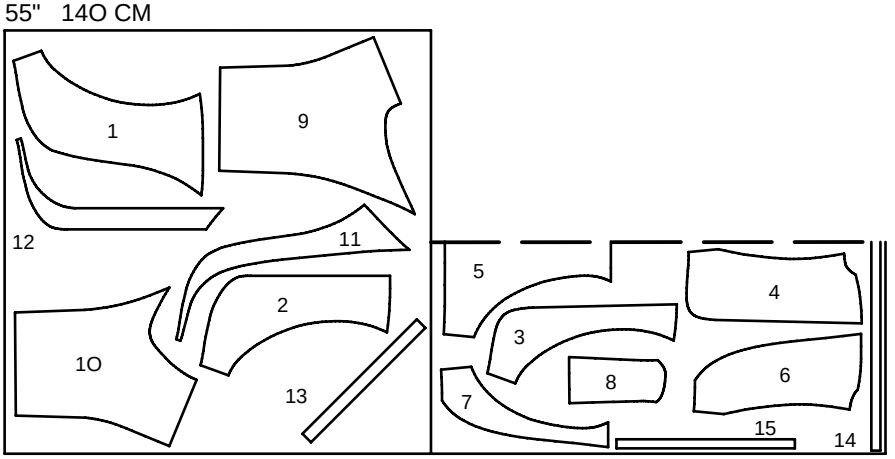

4O−46

55" 14O CM

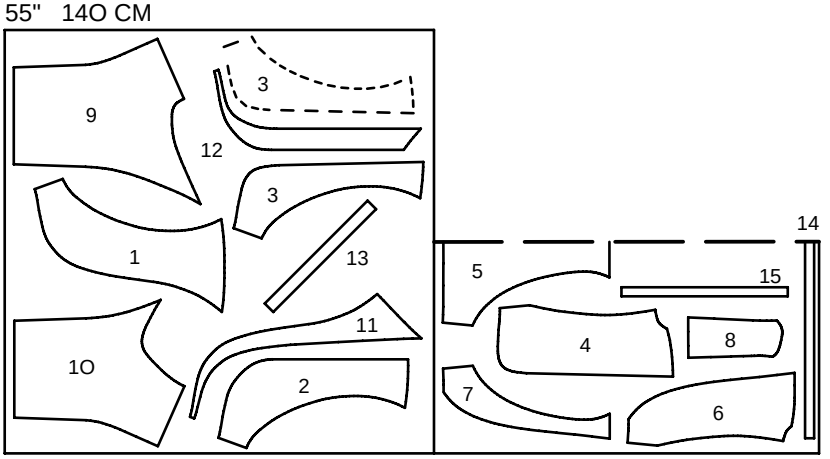

34−38